HIKVISION

DS-PDD15AM-EG2

15m Dual-Tech Detector

User Manual

EN 50131-1:2006+A1+A2+A3
EN 50131-2-4: 2020
Security Grade (SG) 2
Environment Class (EC)II
Tested by TÜV Rheinland

ENGLISH

1 Appearance

1. Lens 2. LED Light Pipe 3. Lens Holder
4. PCB 5. Nut 6. Casing Screw

④ The Printed Circuit Board (PCB)

1. PIR Sensor 2. Block Block ON Block OFF
3. Anti-Masking Anti-Masking ON Anti-Masking OFF
4. MW Range Control 5. Microwave Module
6. Tamper Resistor Jumpers 7. Mask Resistor Jumpers
8. Terminals 9. Alarm Resistor Jumpers 10. Tamper Spring
11. LED LED ON LED OFF
12. Sensitivity Settings CLOAK AUTO PET

2 Installation

Screw Model: PA_3.5 ×25 (4 screws)
a. Ceiling Bracket Fitting
b. Wall Bracket Fitting
Note: Brackets are optional.

3 The 15 m Lens

a. Detection Range: 85.9°, 52 zones, 4 planes
b. Mouting Height:
Mounting height range from 1.8 m to 2.4 m.
The recommended mounting height is 2.2 m.
c. Microwave Range Control:
Max: 15 m Medium: 0 to 10 m Min: Off

4 Resistor Wiring

The detector has two method for resistor wiring:
(1) Using jumpers to select the End of Line resistance (Control panel dependent) on the ALARM/TAMPER/MASK pins.
(2) Select an resistance (Control panel dependent), and add the resistor to ALARM/TAMPER/MASK wiring ports of the detector.
a. Alarm Resistance: 1K, 2K2, 4K7, 5K6, 6K8
b. Tamper Resistance: 1K, 2K2, 4K7, 5K6
c. Mask Resistance: 1K, 2K2, 6K8

5 Connection Type

a. Normally Closed
b. Singe End of Line Wiring
c. Double End of Line Wiring
d. Triple End of Line Wiring

6 Powering on

After powering on, the indicator flashes rapidly. Once the detector self test is completed, the LED indicator will go out until the detector detects movement.

7 Anti-Masking Alarm

8 Anti-Cloaking Alarm

Specification

Detection Method	Passive Infrared, Microwave
Detection Range	15m
Detection Angle	85.9°
Detection Zones	52
Detectable Speed	0.3 2m/s
Sensitivity	Auto, Low
White Light Filter	6500lux
Microwave Frequency	24GHz (24.15~24.25GHz)
Digital Temperature Compensation	Support
Creep Zone Protection	Support
Digital Processing	Support
Sealed Optics	Support
Tamper Protection	Front
Anti-masking	Support
Anti-cloaking	Support
Anti-blocking	Support
Alarm Output	Normally Closed
LED Indicator	Green (PIR), Red (Microwave), Blue (Alarm)
Transmission Method	Wired
Power Supply	9 to 16 VDC
Typical Voltage	12 VDC
Power Consumption	25mA Max
Operation Temperature	-10 °C to 55 °C (14 °F to 131 °F)
Storage Temperature	-20 °C to 60 °C (-4 °F to 140 °F)
Operation Humidity	10% to 90%
Dimension(W x H x D)	65.7 mm (2.59") × 103.8 mm (4.09") × 45.5 mm (1.79")
Weigh	100g
Mounting Height	1.8 m to 2.4 m
Mounting Method	Wall
Application Scenario	Indoor
Brackett	Optional wall & ceiling accessory

Please use the power supplies comply with the requirements of EN 50131-6 at the appropriate grade and environmental class.

UD24083B-C

1

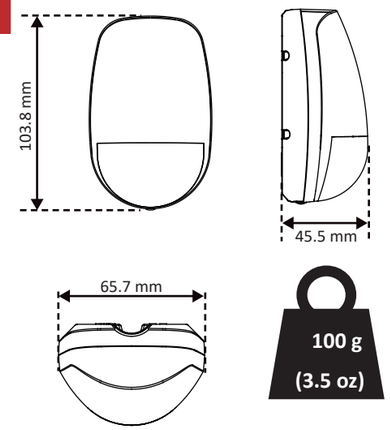

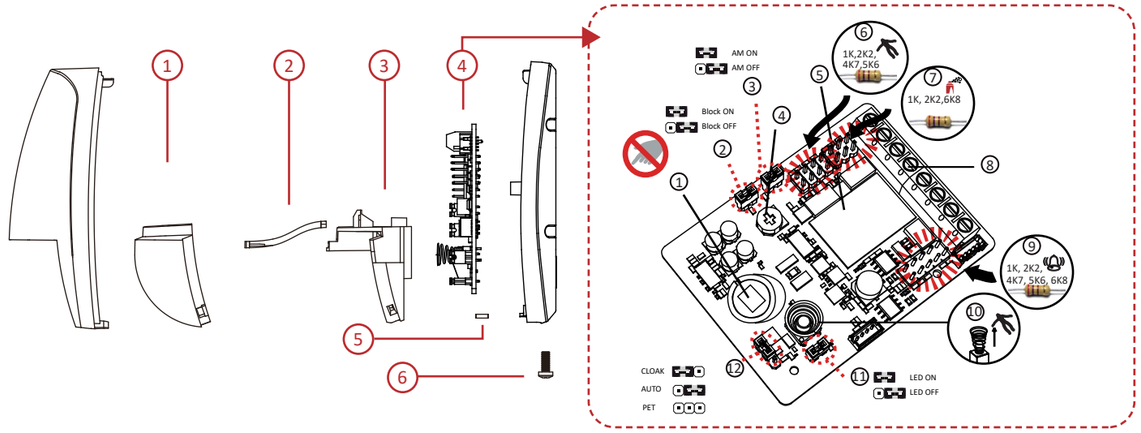

8

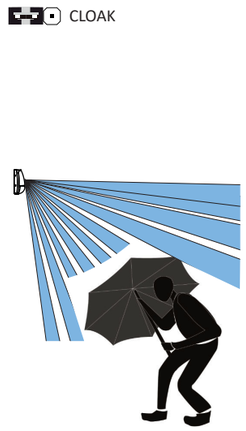

2

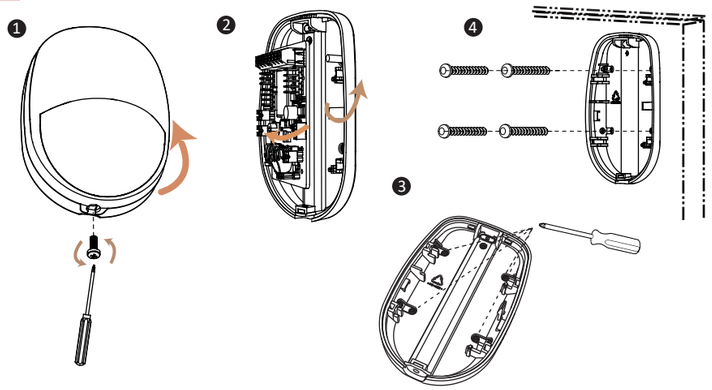

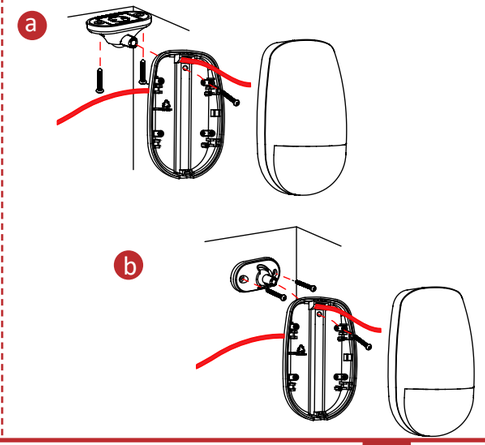

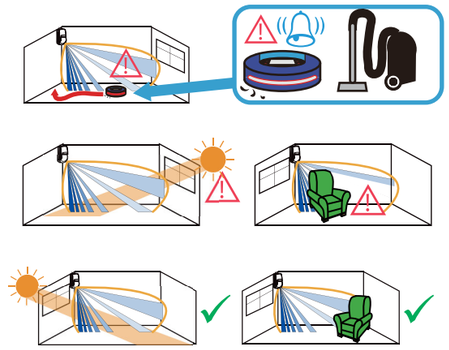

Please do not obscure the detector's field of view partially or completely.

3

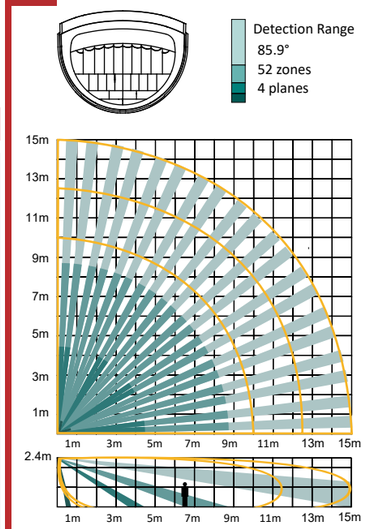

Microwave Range Control

Max: 15 m

Medium: 0 to 10 m

Min: Off

4

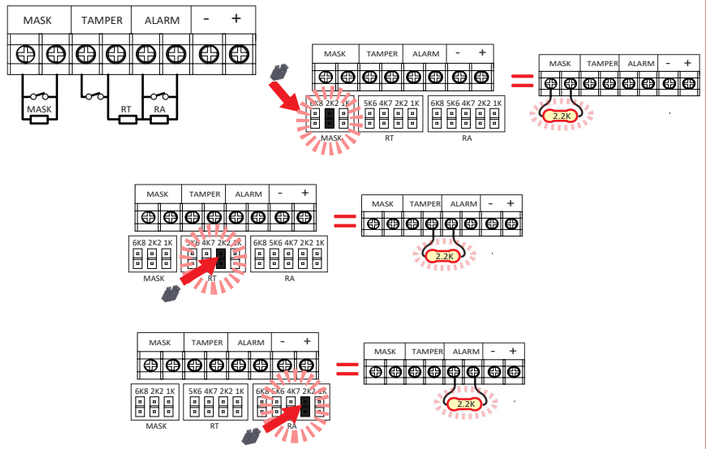

6

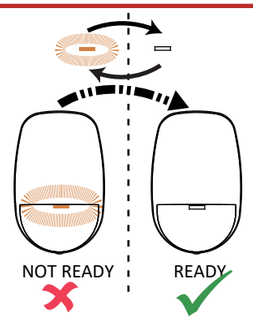

7

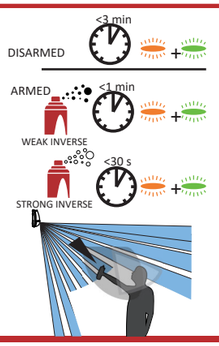

5

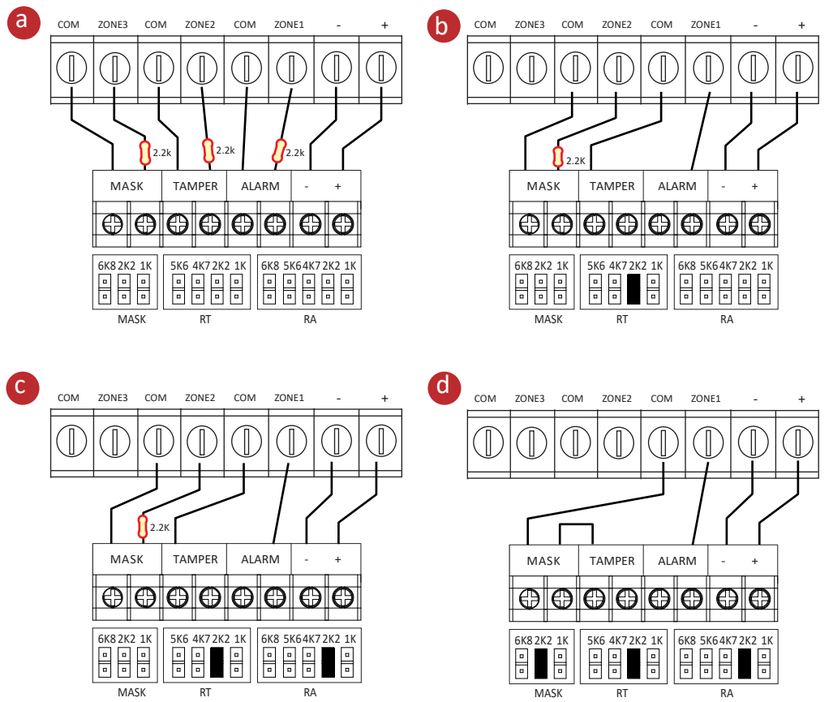

FRANÇAIS

1 Apparence

1. Objectif 2. Conducteur de lumière LED 3. Porte-objectif
4. PCB 5. Écrou 6. Vis du boîtier

④ Circuit imprimé (PCB)

1. Capteur PIR 2. Blocage Blocage activé Blocage désactivé
3. Antimasquage Antimasquage activé Antimasquage désactivé
4. Contrôle de la portée microonde 5. Module microonde
6. Cavaliers de résistance antisabotage 7. Cavalier de résistance antimasquage
8. Bornes 9. Cavalier de résistance d'alarme 10. Ressort anti-sabotage
11. Voyant VOYANT ALLUMÉ VOYANT ÉTEINT
12. Paramètres de sensibilité OCCULTATION AUTO ANIMAUX

2 Installation

Modèle de vis : PA_3.5 × 25 (4 vis)
a. Installation du support de plafond
b. Installation du support mural
Remarque : les supports sont en option.

3 Lentille 15 m

a. Portée de la détection : 85,9°, 52 zones, 4 plans
b. Hauteur d'installation :
Hauteur de montage : de 1,8 m à 2,4 m.
La hauteur de montage recommandée est de 2,2 m.
c. Contrôle de la portée microonde :
Max. : 15 m Moyenne : 0 à 10 m Min. : éteint

4 Câblage de la résistante

Le détecteur offre deux méthodes de câblage des résistances :
(1) utilisez les cavaliers pour sélectionner la résistance de fin de ligne (en fonction du panneau de commande) sur les broches ALARM/TAMPER/MASK.
(2) sélectionnez une résistance (en fonction du panneau de commande) et ajoutez-la aux ports de câblage ALARM/TAMPER/MASK du détecteur.
a. Résistance d'alarme : 1 kΩ, 2,2 kΩ, 4,7 kΩ, 5,6 kΩ, 6,8 kΩ
b. Résistance antisabotage : 1 kΩ, 2,2 kΩ, 4,7 kΩ, 5,6 kΩ
c. Résistance antimasquage : 1 kΩ, 2,2 kΩ, 6,8 kΩ

5 Type de connexion

a. Normalement fermé
b. Câblage d'une seule extrémité de ligne
c. Câblage d'une double extrémité de ligne
d. Câblage d'une triple extrémité de ligne

6 Mise en marche

Une fois allumé, le voyant clignote rapidement. À la fin de l'autodiagnostic du détecteur, le voyant s'éteint jusqu'à ce qu'un mouvement soit détecté.

7 Alarme antimasquage

8 Alarme anti-occultation

Spécification

Méthode de détection	Infrarouge passif, microonde
Portée de la détection	15 m
Angle de détection	85,9°
Zones de détection	52
Vitesse détectable	0,3 à 2 m/s
Sensibilité	Automatique, faible
Filtre de lumière blanche	6 500 lux
Fréquence microonde	24 GHz (24,15 à 24,25 GHz)
Compensation numérique de la température	Pris en charge
Protection de zone au ras du mur	Pris en charge
Traitement numérique	Pris en charge
Optiques scellées	Pris en charge
Protection antisabotage	Vue de face
Antimasquage	Pris en charge
Anti-occultation	Pris en charge
Antiblocage	Pris en charge
Sortie d'alarme	normalement fermé
Voyant lumineux	Vert (infrarouge passif), rouge (microonde), bleu (alarme)
Méthode de transmission	Filaire
Alimentation électrique	9 à 16 V CC
Tension typique	12 V CC
Consommation d'énergie	25 mA max.
Température de fonctionnement	-10 °C à 55 °C
Température de stockage	-20 °C à 60 °C
Humidité de fonctionnement	10 à 90 %
Dimensions (L x H x P)	65,7 × 103,8 × 45,5 mm
Poids	100 g
Hauteur de montage	1,8 m à 2,4 m
Méthode d'installation	Mur
Scénario d'application	À l'intérieur
Support	Accessoire mural et plafond facultatif

Veuillez utiliser l'adaptateur secteur conforme à la norme LPS. L'adaptateur secteur recommandé est fabriqué par Shenzhen Honor Electronic Co., Ltd.

DEUTSCH

1 Aufbau

1. Objektiv 2. LED-Lichtrohr 3. Objektivhalter
4. Leiterplatte 5. Mutter 6. Gehäuseschraube

④ Gedruckte Leiterplatte (PCB)

1. PIR-Sensor 2. Blockade Blockade AN Blockade AUS
3. Antimaskierung Maskierungsschutz AN Maskierungsschutz AUS
4. MW-Reichweitensteuerung 5. Mikrowellenmodul
6. Sabotagewiderstands-Steckbrücken 7. Maskenwiderstands-Steckbrücken
8. Anschlussklemmen 9. Alarmwiderstands-Steckbrücken 10. SABOTAGE-Feder
11. LED LED AUS LED AN 12. Empfindlichkeitseinstellungen
VERHÜLLUNG AUTO HAUSTIER

2 Installation

Schraubenausführung: PA_3.5 × 25 (4 Schrauben)
a. Deckenhalterung
b. Wandhalterung
Hinweis: Die Halterungen sind optional.

3 Das 15-m-Objektiv

a. Erkennungsbereich: 85,9°, 52 Zonen, 4 Ebenen
b. Montagehöhe:
Montagehöhe zwischen 1,8 m und 2,4 m.
Die empfohlene Montagehöhe beträgt 2,2 m.
c. Mikrowellenreichweitensteuerung:
Max.: 15 m Mittel: 0 bis 10 m Min.: Aus

4 Widerstandsverdrahtung

Der Melder verfügt über zwei Methoden zur Widerstandsverdrahtung:
(1) Verwendung von Steckbrücken zur Auswahl des Leitungs-Abschlusswiderstands (abhängig von der Zentrale) auf der ALARM/SABOTAGE/MASKE-Stiftleiste.
(2) Auswahl eines Widerstands (abhängig von der Zentrale) und Anschluss an die ALARM/SABOTAGE/MASKE-Anschlüsse des Melders.
a. Alarmwiderstand: 1K, 2K2, 4K7, 5K6, 6K8
b. Sabotagewiderstand: 1K, 2K2, 4K7, 5K6
c. Maskenwiderstand: 1K, 2K2, 6K8

5 Anschlusstyp

a. Normal geschlossen
b. Einzel-Leitungsabschlussverdrahtung
c. Doppel-Leitungsabschlussverdrahtung
d. Dreifach-Leitungsabschlussverdrahtung

6 Einschalten

Nach dem Einschalten blinkt die LED schnell. Sobald der Selbsttest des Melders abgeschlossen ist, erlischt die LED-Anzeige, bis der Melder eine Bewegung erkennt.

7 Antimaskierungsalarm

8 Antiverhüllungsalarm

Spezifikation

Erkennungsmethode	Passiv-Infrarot, Mikrowellen
Erkennungsbereich	15 m
Erkennungswinkel	85,9°
Erkennungsbereiche	52
Erfassungsgeschwindigkeit	0,3 bis 2 m/s
Empfindlichkeit	Auto, niedrig
Weißlichtfilter	6500 Lux
Mikrowellenfrequenz	24 GHz (24,15 bis 24,25 GHz)
Digitale Temperaturkompensation	Unterstützt
Kriechzonenschutz	Unterstützt
Digitale Verarbeitung	Unterstützt
Versiegelte Optik	Unterstützt
Sabotageschutz	Vorne
Antimaskierung	Unterstützt
Antiverhüllung	Unterstützt
Antiblockierung	Unterstützt
Alarmausgang	Normal geschlossen
LED-Anzeige	Grün (PIR), Rot (Mikrowelle), Blau (Alarm)
Übertragungsart	Verkabelung
Spannungsversorgung	9 bis 16 V DC
Typische Spannung	12 V DC
Stromverbrauch	Max. 25 mA
Betriebstemperatur	-10 °C bis 55 °C
Lagertemperatur	-20 °C bis 60 °C
Betriebsfeuchtigkeit	10 % bis 90 %
Abmessungen (B x H x T)	65,7 mm x 103,8 mm x 45,5 mm
Gewicht	100 g
Befestigungshöhe	1,8 m bis 2,4 m
Montageort	Wand
Anwendungsszenario	Innen
Halterung	Optionales Zubehör für Wand- und Deckenmontage

Bitte verwenden Sie ein LPS-konformes Netzteil (mit begrenzter Leistung). Das empfohlene Netzteil wird von Shenzhen Honor Electronic Co., Ltd. hergestellt.

ESPAÑOL

1 Apariencia

1. Lente 2. Tubo de luz LED 3. Soporte de la lente
4. Placa de circuito impreso 5. Tuerca 6. Tornillo de la carcasa

④ Placa de circuito impreso

1. Sensor PIR 2. Bloque Bloqueo activado Bloqueo desactivado
3. Antienmascaramiento Antienmascaramiento activado
Antienmascaramiento desactivado 4. Control de alcance de microondas (MW)
5. Módulo de microondas 6. Puentes de resistencia de manipulación
7. Puentes de resistencia de ocultación 8. Terminales 9. Puentes de resistencia de alarma
10. Resorte de sabotaje 11. Led LED ACTIVADO LED DESACTIVADO
12. Ajustes de sensibilidad OCULTACIÓN AUTOMÁTICO MASCOTAS

2 Instalación

Modelo de tornillo: PA_3.5 × 25 (4 tornillos)
a. Soporte de techo
b. Soporte de pared
Nota: Los soportes son opcionales.

3 Lente de 15 m

a. Alcance de detección: 85,9°, 52 zonas, 4 planos
b. Altura de montaje:
Intervalo de altura de montaje de 1,8 m a 2,4 m.
La altura de montaje recomendada es de 2,2 m.
c. Control de alcance de microondas:
Máx.: 15 m Media: 0 a 10 m Mín.: Apagado

4 Cableado de la resistencia

El detector es compatible con dos métodos para el cableado de la resistencia:
1. Uso de puentes para seleccionar la resistencia de fin línea (en función del panel de control) sobre los pines de ALARMA/MANIPULACIÓN/OCULTACIÓN.
2. Selección de una resistencia (en función del panel de control) para añadirla a los puertos de cableado de ALARMA/MANIPULACIÓN/OCULTACIÓN del detector.
a. Resistencia de la alarma: 1K, 2K2, 4K7, 5K6, 6K8
b. Resistencia de manipulación: 1K, 2K2, 4K7, 5K6
c. Resistencia de ocultación: 1K, 2K2, 6K8

5 Tipo de conexión

a. Normalmente cerrado
b. Cableado de fin de línea único
c. Cableado de Fin de línea doble
d. Cableado de Fin de línea triple

6 Encendido

Una vez conectada la alimentación, el indicador parpadea rápidamente. Una vez completado el autodiagnóstico del detector, el indicador led se apagará hasta que el detector capte un movimiento.

7 Alarma antienmascaramiento

8 Alarma antiocultación

Especificaciones

Método de detección	Infrarrojo pasivo y microondas
Alcance de detección	15 m
Ángulo de detección	85,9°
Zonas de detección	52
Velocidad detectable	0,3-2 m/s
Sensibilidad	Automática y baja
Filtro de luz blanca	6500 lux
Frecuencia de microondas	24 GHz (24,15-24,25 GHz)
Compensación de temperatura digital	Soporte
Protección de zona de ángulo cero	Soporte
Procesamiento digital	Soporte
Óptica sellada	Soporte
Protección antimanipulación	Frontal
Antienmascaramiento	Soporte
Antiocultación	Soporte
Antibloqueo	Soporte
Salida de alarma	Normalmente cerrado
Piloto led	Verde (PIR), rojo (microondas) y azul (alarma)
Método de transmisión	Por cable
Fuente de alimentación	9 a 16 V CC
Tensión normal	12 V CC
Consumo de energía	25 mA (máx.)
Temperatura de funcionamiento	-10 °C a 55 °C
Temperatura de almacenamiento	-20 °C a 60 °C
Humedad de funcionamiento	10 % a 90 %
Dimensiones	65,7 mm × 103,8 mm × 45,5 mm
Peso	100 g
Altura de montaje	1,8 m a 2,4 m
Método de montaje	Pared.
Escenarios de aplicación	En interiores
Soporte	Accesorio opcional de pared y techo

Use un adaptador de corriente que cumpla con los requisitos para fuentes de corriente de potencia limitada. El adaptador eléctrico recomendado está fabricado por Shenzhen Honor Electronic Co., Ltd.

ITALIANO

1 Aspetto

1. Obiettivo 2. Illuminazione tubolare a LED 3. Porta obiettivo
4. PCB 5. Dado 6. Vite custodia

④ Circuito stampato (PCB)

1. Sensore PIR 2. Blocco Blocco attivo Blocco disattivo
3. Anti-mascheramento Anti-mascheramento attivo Anti-mascheramento disattivo
4. Controllo portata microonde 5. Modulo microonde
6. Ponticelli del resistore anti-manomissione 7. Ponticelli del resistore anti-mascheramento
8. Terminali 9. Ponticelli del resistore di allarme 10. Molla antimanomissione
11. LED LED ACCESO LED SPENTO
12. Impostazioni di sensibilità OCCULTAMENTO AUTO PET

2 Installazione

Tipo di vite: PA_3.5 ×25 (4 viti)
a. Montaggio con staffa a soffitto
b. Montaggio con staffa a parete
Nota: le staffe sono opzionali.

3 Obiettivo da 15 m

a. Campo di rilevamento: 85,9°, 52 zone, 4 piani
b. Altezza di montaggio:
Altezza di montaggio compresa tra 1,8 e 2,4 m.
Si consiglia di montare a un'altezza di 2,2 m.
c. Controllo portata microonde:
Max: 15 m Media: 0 - 10 m Min: Spento

4 Cablaggio resistore

Il rilevatore supporta due metodi di collegamento per la resistenza:
(1) Utilizzare i ponticelli per selezionare la resistenza di fine linea (in base al pannello di controllo) sui pin ALLARME/MANOMISSIONE/MASCHERAMENTO.
(2) Selezionare una resistenza (in base al pannello di controllo) e aggiungere il resistore alle porte di cablaggio ALLARME/MANOMISSIONE/MASCHERAMENTO del rilevatore.
a. Resistenza allarme: 1K, 2K2, 4K7, 5K6, 6K8
b. Resistenza antimanomissione: 1K, 2K2, 4K7, 5K6
c. Resistenza maschera: 1K, 2K2, 6K8

5 Tipo di connessione

a. Normalmente chiuso
b. Cablaggio di fine linea singolo
c. Cablaggio di fine linea doppio
d. Cablaggio di fine linea triplo

6 Accensione

Quando si accende il rilevatore, l'indicatore lampeggerà rapidamente. Al termine dei test autodiagnostici, l'indicatore LED si spegne finché viene rilevato un movimento.

7 Allarme anti-mascheramento

8 Allarme anti-occultamento

Specifiche

Metodo di rilevamento	Infrarossi passivi, microonde
Campo di rilevamento	15 m
Angolo di rilevamento	85,9°
Zone di rilevamento	52
Velocità rilevabile	0,3-2 m/s
Sensibilità	Automatica, Bassa
Filtro luce bianca	6500 lux
Frequenza microonde	24 GHz (24,15-24,25 GHz)
Compensazione digitale della temperatura	Supporto
Protezione zona antistrisciamento	Supporto
Elaborazione digitale	Supporto
Componenti ottici sigillati	Supporto
Protezione antimanomissione	Parte anteriore
Anti-mascheramento	Supporto
Anti-occultamento	Supporto
Anti-blocco	Supporto
Uscita allarme	Normalmente chiuso
Indicatore LED	Verde (PIR), Rosso (Microonde), Blu (Allarme)
Metodo di trasmissione	Cablato
Alimentazione	Da 9 a 16 V CC
Tensione tipica	12 V CC
Assorbimento	25 mA max
Temperatura operativa	Da -10 °C a 55 °C
Temperatura di stoccaggio	Da -20 °C a 60 °C
Umidità operativa	Da 10% a 90%
Dimensioni (L x A x P)	65,7 mm × 103,8 mm × 45,5 mm
Peso	100 g
Altezza di montaggio	1,8 m - 2,4 m
Metodo di installazione	Parete
Scenario dell'applicazione	Interno
Staffa	Accessorio da parete e soffitto opzionale

Utilizzare un alimentatore conforme allo standard LPS. L'alimentatore raccomandato è prodotto da Shenzhen Honor Electronic Co., Ltd.

PORTUGUÊS

1 Apresentação

1. Lente 2. Tubo de luz de LED 3. Suporte da lente
4. PCB 5. Porca 6. Parafuso do invólucro

④ Placa de circuito impresso (PCB)

1. Sensor PIR 2. Bloqueio Bloqueio ligado Bloqueio desligado
3. Antimascaramento Antimascaramento ligado Antimascaramento desligado
4. Controle da faixa de micro-ondas 5. Módulo de micro-ondas
6. Jumpers de resistor de violação 7. Jumpers de resistor de máscara
8. Terminais 9. Jumpers de resistor de alarme 10. Mola antiviolação
11. LED LED ligado LED desligado
12. Configurações de sensibilidade Disfarce Automática Pet

2 Instalação

Modelo do parafuso: PA_3.5 × 25 (4 parafusos)
a. Instalação em suporte de teto
b. Instalação em suporte de parede
Observação: os suportes são opcionais.

3 Lente de 15 m

a. Faixa de detecção: 85,9°, 52 zonas, 4 planos
b. Altura de instalação:
Faixa de altura de instalação: 1,8 m a 2,4 m.
Altura de instalação recomendada: 2,2 m.
c. Alcance do controle de microondas:
Máx.: 15 m Médio: 0 a 10 m Mín.: Desligado

4 Fiação do resistor

O detector tem dois métodos para a conexão do resistor:
(1) Utilizando jumpers para selecionar a resistência de fim de linha (conforme o painel de controle) nos pinos de ALARME/VIOLAÇÃO/MÁSCARA.
(2) Selecionando uma resistência (conforme o painel de controle) e adicionando o resistor às conexões de ALARME/VIOLAÇÃO/MÁSCARA do detector.
a. Resistência do alarme: 1K, 2K2, 4K7, 5K6, 6K8
b. Resistência de antiviolação: 1K, 2K2, 4K7, 5K6
c. Resistência da máscara: 1K, 2K2, 6K8

5 Tipo de conexão

a. Normalmente fechado
b. Fiação de fim de linha único
c. Fiação de fim de linha duplo
d. Fiação de fim de linha triplo

6 Ligar

Após ligado, o indicador piscará rapidamente. Quando o autoteste do detector estiver concluído, o indicador de LED apagará até que o detector detecte um movimento.

7 Alarme antimascaramento

8 Alarme antidisfarce

Especificação

Método de detecção	Infravermelho passivo, micro-ondas
Faixa de detecção	15 m
Ângulo de detecção	85,9°
Zonas de detecção	52
Velocidade detectável	0,3 a 2 m/s
Sensibilidade	Automática, baixa
Filtro de luz branca	6.500 lux
Frequência de micro-ondas	24 GHz (24,15 a 24,25 GHz)
Compensação de temperatura digital	Suporte
Proteção de zona de rastejamento	Suporte
Processamento digital	Suporte
Óptica selada	Suporte
Proteção antiviolação	Parte dianteira
Antimascaramento	Suporte
Antidisfarce	Suporte
Antibloqueio	Suporte
Saída de alarme	Normalmente fechado
Indicador LED	Verde (PIR), vermelho (micro-ondas), azul (alarme)
Método de transmissão	Com fio
Fonte de alimentação	9 a 16 VCC
Tensão típica	12 VCC
Consumo de energia	Máx. de 25 mA
Temperatura de operação	-10 °C a 55 °C
Temperatura de armazenamento	-20 °C a 60 °C
Umidade de operação	10% a 90%
Dimensões (L x A x P)	65,7 mm × 103,8 mm × 45,5 mm
Peso	100 g
Altura de montagem	1,8 m a 2,4 m
Método de montagem	Parede
Cenário de aplicação	Interior
Suporte	Acessório opcional de parede e teto

Utilize o adaptador de energia compatível com LPS. O adaptador de energia recomendado é fabricado pela Shenzhen Honor Electronic Co., Ltd.

РУССКИЙ

1 Внешний вид

1. Объектив 2. Светодиодная трубка 3. Держатель линзы
4. Печатная плата 5. Соединительная муфта 6. Винт корпуса

④ Печатная плата

1. Датчик PIR 2. Блокировка Блокировка включена Блокировка выключена
3. Антимаскировка Антимаскировка включена Антимаскировка выключена
4. Регулятор дальности действия микроволнового датчика
5. Микроволновый модуль (MW) 6. Резистивные перемычки противовзломной защиты
7. Резистивные перемычки маскирования 8. Разъемы
9. Резистивные перемычки сигнализации 10. Пружина противовзломной защиты
11. Светодиод Светодиод ВКЛ. Светодиод ВЫКЛ.
12. Параметры чувствительности Укрывание Авто Питомец

2 Установка

Модель на винтах: PA_3.5 ×25 (4 винта)
a. Кронштейн для монтажа на потолок
b. Кронштейн для монтажа на стену
Примечание: Крепления заказываются отдельно.

3 Объектив на 15 м

a. Диапазон обнаружения: 85,9°, 52 зоны, 4 плоскости
b. Высота монтажа:
Высота монтажа выбирается в диапазоне от 1,8 м до 2,4 м.
Рекомендуемая высота монтажа: 2,2 м.
c. Регулятор дальности действия микроволнового датчика:
Макс.: 15 м Средний: 0–10 м Мин.: выкл.

4 Разводка для подключения резистора

Имеется два способа подключения резистора:
(1) С помощью перемычек выберите резистор в конце линии (зависит от панели управления), замыкая контакты в группе СИГНАЛИЗАЦИЯ/ПРОТИВОВЗЛОМНАЯ ЗАЩИТА/МАСКИРОВАНИЕ.
(2) Выберите сопротивление (зависит от панели управления) и подключите резистор к клемме в группе СИГНАЛИЗАЦИЯ/ПРОТИВОВЗЛОМНАЯ ЗАЩИТА/МАСКИРОВАНИЕ датчика.
a. Сопротивление сигнализации: 1 кОм, 2,2 кОм, 4,7 кОм, 5,6 кОм, 6,8 кОм
b. Сопротивление защиты от взлома: 1 кОм, 2,2 кОм, 4,7 кОм, 5,6 кОм
c. Сопротивление маскирования: 1 кОм, 2,2 кОм, 6,8 кОм

5 Тип подключения

a. Нормально замкнутый
b. Линия с одним концевым резистором
b. Линия с двумя концевыми резисторами
d. Линия с тремя концевыми резисторами

6 Подключение питания

После подключения питания индикатор начинает часто мигать. После завершения самопроверки детектора светодиодный индикатор выключается, пока датчик не обнаружит движение.

7 Сигнализация антимаскировки

8 Сигнализация антиукрывания

Технические характеристики

Метод обнаружения	Пассивный инфракрасный, микроволновый
Диапазон обнаружения	15 м
Угол обнаружения	85,9°
Зоны обнаружения	52
Обнаруживаемая скорость	0,3–2 м/с
Уровень чувствительности	Автоматическая, низкая
Фильтр белого света	6500 лк
Частота микроволнового излучения	24 ГГц (24,15–24,25 ГГц)
Цифровая компенсация температуры	Поддержка
Защита зоны	Поддержка
Цифровая обработка	Поддержка
Герметичная оптика	Поддержка
Защита от взлома	Вид спереди
Антимаскировка	Поддержка
Антиукрывание	Поддержка
Антиблокировка	Поддержка
Тревожный выход	Нормально замкнутый
Светодиодный индикатор	Зеленый (пассивный ИК-датчик работает), красный (микроволновый), синий (сигнал тревоги)
Способ передачи	Проводной
Электропитание	от 9 до 16 В пост. тока
Номинальное напряжение	12 В пост. тока
Потребляемая мощность	25 мА, макс.
Рабочая температура	от -10 °C до 55 °C
Температура при хранении	от -20 °C до 60 °C
Влажность в рабочем режиме	от 10 до 90%
Размеры (Ш x В x Г)	65,7 × 103,8 × 45,5 мм
Масса	100 г
Установочная высота	от 1,8 до 2,4 м
Способ монтажа	Стена
Вариант применения	Внутри помещения
Кронштейн	Дополнительные принадлежности для крепления на стене и потолке

Используйте адаптер питания, соответствующий LPS. Рекомендуется адаптер питания производства компании Shenzhen Honor Electronic Co., Ltd.

NEDERLANDS

1 Verschijning

1. Lens 2. Pijp met led-licht 3. Lenshouder
4. PCB 5. Moer 6. Behuizingsschroef

④ De printplaat (PCB)

1. PIR-sensor 2. Blokkering Blokkering AAN Blokkering UIT
3. Anti-maskering Anti-maskering AAN Anti-maskering UIT
4. MW-bereikregeling 5. Microgolfmodule
6. Sabotageweerstandsjumpers 7. Maskeringsweerstandsjumpers
8. Aansluitingen 9. Alarmweerstandsjumpers 10. Sabotageveer
11. Led LED AAN LED UIT
12. Gevoeligheidsinstellingen CLOAK AUTO PET

2 Installatie

Schroefmodel: PA_3.5 ×25 (4 schroeven)
a. Plafondbeugelbevestiging
b. Muurbeugelbevestiging
Opmerking: Beugels zijn optioneel.

3 De 15 m lens

a. Detectiebereik: 85,9°, 52 zones, 4 vlakken
b. Montagehoogte:
Montagehoogte tussen 1,8 m en 2,4 m.
De aanbevolen montagehoogte is 2,2 m.
c. Microgolfbereikregeling:
Max.: 15 m Midden: 0 tot 10 m Min.: Uit

4 Weerstandsbedrading

De weerstanden van de detector kunnen op twee manieren bedraad worden:
(1) Door gebruik van jumpers om de End of Line-weerstand (afhankelijk van het bedieningspaneel) te selecteren op de ALARM/TAMPER/MASK-pennen.
(2) Selecteer een weerstand (afhankelijk van het bedieningspaneel) en voeg de weerstand toe aan de ALARM/TAMPER/MASK-bedradingspoorten van de detector.
a. Alarmweerstand: 1K, 2K2, 4K7, 5K6, 6K8
b. Sabotageweerstand: 1K, 2K2, 4K7, 5K6
c. Maskeringsweerstand: 1K, 2K2, 6K8

5 Verbindingstype

a. Normaal gesloten
b. Enkele End of Line-bedrading
c. Dubbele End of Line-bedrading
d. Drievoudige End of Line-bedrading

6 Inschakelen

Na het opstarten knippert de indicator snel. Zodra de zelftest van de detector is voltooid, gaat de led-indicator uit totdat de detector beweging detecteert.

7 Anti-Maskeringsalarm

8 Anti-Cloakingalarm

Specificatie

Detectiemethode	Passief infrarood, microgolf
Detectiebereik	15 m
Detectiehoek	85,9°
Detectiezones	52
Detecteerbare snelheid	0,3 - 2 m/s
Gevoeligheid	Automatisch, laag
Witlichtfilter	6500 lux
Microgolffrequentie	24 GHz (24,15 - 24,25 GHz)
Digitale temperatuurcompensatie	Ondersteuning
Kruipzonebescherming	Ondersteuning
Digitale verwerking	Ondersteuning
Afgedichte optica	Ondersteuning
Sabotagebescherming	Voorzijde
Anti-maskering	Ondersteuning
Anti-cloaking	Ondersteuning
Anti-blokkering	Ondersteuning
Alarm-uitgang	Normaal gesloten
Led-indicator	Groen (PIR), rood (microgolf), blauw (alarm)
Verzendmethode	Bedraad
Stroomvoorziening	9 tot 16 V DC
Typische spanning	12 V DC
Stroomverbruik	Max. 25 mA
Bedrijfstemperatuur	-10°C tot 55°C
Opslagtemperatuur	-20°C tot 60°C
Luchtvochtigheid tijdens bedrijf	10% tot 90%
Afmetingen (B x H x D)	65,7 mm × 103,8 mm × 45,5 mm
Gewicht	100 g
Montagehoogte	1,8 m tot 2,4 m
Montagemethode	Muur
Toepassingsscenario	Binnenshuis
Beugel	Optioneel muur- en plafondaccessoire

Gebruik een voedingsadapter die voldoet aan de LPS. De aanbevolen voedingsadapter wordt gemaakt door Shenzhen Honor Electronic Co., Ltd.

TÜRKÇE

1 Görünüm

1. Lens 2. LED Işıklı Boru 3. Lens Tutucusu
4. PCB 5. Somun 6. Mahfaza Vidası

④ Basılı Devre Kartı (PCB)

1. PIR Sensörü 2. Engelle Blok AÇIK Blok KAPALI
3. Anti-Maskeleme Anti-Maskeleme AÇIK Anti-Maskeleme KAPALI
4. MW Mesafe Kontrolü 5. Mikrodalga Modülü
6. Kurcalama Rezistansı Atlama Telleri 7. Maske Rezistansı Atlama Telleri
8. Terminaller 9. Alarm Rezistans Atlama Telleri 10. Kurcalama Yayı
11. LED LED AÇIK LED KAPALI
12. Hassasiyet Ayarları PELERİN OTO PET

2 Kurulum

Vida Modeli: PA_3.5 ×25 (4 vida)
a. Tavan Braket Tertibatı
b. Duvar Braketi Tertibatı
Not: Braketler opsiyoneldir.

3 15 m Lens

a. Algılama aralığı: 85,9°, 52 bölge, 4 düzlem
b. Montaj Yüksekliği:
Montaj yüksekliği aralığı 1,8 m ila 2,4 m arasındadır.
Önerilen montaj yüksekliği 2,2 m'dir.
c. Mikrodalga Mesafe Kontrolü:
Maks.: 15 m Orta: 0 ila 10 m Min.: Yanmıyor

4 Rezistans Kabloları

Dedektör, rezistans kabloları için iki yönteme sahiptir:
(1) ALARM/KURCALAMA/MASKE pimlerinde (Kontrol paneline bağlı) Hat Sonu direncini seçmek için atlama tellerinin kullanılması.
(2) Bir direnç (Kontrol paneline bağlı) seçin ve rezistansı dedektördeki ALARM/KURCALAMA/MASKE kablo portlarına bağlayın.
a. Alarm Direnci: 1K, 2K2, 4K7, 5K6, 6K8
b. Kurcalama Direnci: 1K, 2K2, 4K7, 5K6
c. Maske Direnci: 1K, 2K2, 6K8

5 Bağlantı Türü

a. Normalde Kapalı
b. Tek Hat Sonu Kablolaması
c. Çift Hat Sonu Kablolaması
d. Üçlü Hat Sonu Kablolaması

6 Güç Verme

Açtıktan sonra gösterge hızlı bir şekilde yanıp söner. Dedektör otomatik testi tamamlandıktan sonra dedektör hareket algılayana kadar LED göstergesi söner.

7 Anti-Maskeleme Alarmı

8 Anti-Gizleme Alarmı

Spesifikasyon

Algılama Yöntemi	Pasif Kızılötesi, Mikrodalga
Algılama Aralığı	15 m
Algılama Açısı	85,9°
Algılama Bölgeleri	52
Algılanabilir Hız	0,3~2 m/s
Hassasiyet	Otomatik, Düşük
Beyaz Işık Filtresi	6500lux
Mikrodalga Frekansı	24 GHz (24,15~24,25 GHz)
Dijital Sıcaklık Eşitleme	Destek
Sürünme Bölgesi Koruması	Destek
Dijital İşleme	Destek
Mühürlü Optikler	Destek
Kurcalama Koruması	Ön Taraf
Anti-maskeleme	Destek
Anti-gizleme	Destek
Anti-engelleme	Destek
Alarm Çıkışı	Normalde Kapalı
LED Göstergesi	Yeşil (PIR), Kırmızı (Mikrodalga), Mavi (Alarm)
İletim Yöntemi	Kablolu
Güç Kaynağı	9 ila 16 VDC
Tipik Voltaj	12 VDC
Güç Tüketimi	25 mA Maks
Çalışma Sıcaklığı	-10 °C ila 55 °C
Depolama sıcaklığı	-20 °C ila 60 °C
Çalışma Nemi	%10 ila %90
Boyut (G x Y x D)	65,7 mm × 103,8 mm × 45,5 mm
Ağırlık	100 g
Montaj Yüksekliği	1,8 m ila 2,4 m
Kurma Yöntemi	Duvar
Uygulama Senaryosu	İç mekan
Braket	Opsiyonel duvar ve tavan aksesuarı

Lütfen LPS ile uyumlu güç adaptörünü kullanın. Önerilen güç adaptörü Shenzhen Honor Electronic Co., Ltd. tarafından yapılmaktadır.

ČEŠTINA

1 Vzhled

1. Objektiv 2. Světlovod LED 3. Držák objektivu
4. PCB 5. Matice 6. Šroub krytu

④ Deska s plošnými spoji (PCB)

1. Senzor PIR 2. Blokování Blokování ZAPNUTO Blokování VYPNUTO
3. Antimasking Antimasking ZAPNUTÝ Antimasking VYPNUTÝ
4. Regulace mikrovlnného rozsahu 5. Mikrovlnný modul
6. Propojky rezistoru neoprávněné manipulace
7. Propojky rezistoru maskování 8. Svorky 9. Propojky rezistoru alarmu
10. Pružinka k detekci neoprávněné manipulace
11. LED LED ZAP. LED VYP.
12. Nastavení citlivosti OKLAMÁNÍ AUTOM. DOM. ZVÍŘE

2 Montáž

Model šroubů: PA_3.5 × 25 (4 šrouby)
a. Montáž stropního držáku
b. Montáž nástěnného držáku
Poznámka: Konzoly jsou volitelné.

3 Objektiv 15 m

a. Rozsah detekce: 85,9°, 52 zón, 4 roviny
b. Montážní výška:
Montážní výška je v rozsahu od 1,8 m do 2,4 m.
Doporučená montážní výška je 2,2 m.
c. Regulace mikrovlnného rozsahu:
Max.: 15 m Střední: 0–10 m Min.: Vypnuto

4 Zapojení rezistoru

Detektor má dva způsoby zapojení rezistoru:
(1) S pomocí propojek zvolte koncový odpor linky (závisí na ústředně) na pinech ALARM / NEOPRÁVNĚNÁ MANIPULACE / MASKOVÁNÍ.
(2) Zvolte odpor (závisí na ústředně) a přidejte odpor do portů zapojení detektoru ALARM / NEOPRÁVNĚNÁ MANIPULACE / MASKOVÁNÍ.
a. Odpor alarmu: 1K, 2K2, 4K7, 5K6, 6K8
b. Odpor neoprávněné manipulace: 1K, 2K2, 4K7, 5K6
c. Odpor maskování: 1K, 2K2, 6K8

5 Typ připojení

a. Normálně uzavřeno
b. Jednoduché zapojení konce linky
c. Dvojité zapojení konce linky
d. Trojité zapojení konce linky

6 Zapnutí

Po zapnutí indikátor rychle bliká. Po dokončení autotestu detektoru indikátor LED zhasne, dokud detektor nezjistí pohyb.

7 Alarm antimaskingu

8 Alarm technologie proti oklamání

Specifikace

Metoda detekce	Pasivní infračervená, mikrovlnná
Rozsah detekce	15 m
Úhel detekce	85,9°
Detekční zóny	52
Detekovatelná rychlost	0,3–2 m/s
Citlivost	Automatická, nízká
Filtr bílého světla	6 500 lx
Frekvence mikrovlnného záření	24 GHz (24,15–24,25 GHz)
Digitální kompenzace teploty	Podpora
Zóna ochrany proti plížení	Podpora
Digitální zpracování	Podpora
Uzavřená optika	Podpora
Ochrana proti neoprávněné manipulaci	Přední
Antimasking	Podpora
Technologie proti oklamání	Podpora
Technologie proti blokování	Podpora
Výstup alarmu	Normálně uzavřeno
Indikátor LED	Zelený (PIR), červený (mikrovlnný), modrý (alarm)
Metoda přenosu	Kabelová
Napájení	9 až 16 V stejnosm.
Typické napětí	12 V stejnosm.
Spotřeba elektrické energie	Max. 25 mA
Provozní teplota	−10 °C až 55 °C
Skladovací teplota	−20 °C až 60 °C
Provozní vlhkost	10 % až 90 %
Rozměry (Š × V × H)	65,7 × 103,8 × 45,5 mm
Hmotnost	100 g
Montážní výška	1,8–2,4 m
Způsob montáže	Zeď
Scénář použití	Zevnitř
Držák	Volitelné příslušenství na stěnu a strop

Používejte napájecí adaptér vyhovující standardu LPS. Doporučený napájecí adaptér vyrábí společnost Shenzhen Honor Electronic Co., Ltd.

DANSK

1 Udseende

1. Objektiv 2. LED-lysrør 3. Objektivholder
4. Printkort 5. Møtrik 6. Skrue til kabinet

④ Printkortet (PCB)

1. Passiv infrarød sensor 2. Blokering Blokering TIL Blokering FRA
3. Anti-maskering Anti-maskering TIL Anti-maskering FRA
4. Kontrol af mikrobølgeområde 5. Mikrobølgemodul
6. Jumpere til manipulationsmodstand 7. Jumpere til maskeringsmodstand
8. Terminaler 9. Jumpere til alarmmodstand 10. Manipulationsfjeder
11. Lysdiode LED TÆNDT LED SLUKKET
12. Indstillinger for følsomhed TILDÆKNING AUTO KÆLEDYR

2 Installation

Skruetype: PA_3.5 × 25 (4 skruer)
a. Montering af loftsbeslag
b. Montering af vægbeslag
Bemærk: Beslag er valgfrie.

3 15m-objektivet

a. Detektionsrækkevidde: 85,9°, 52 zoner, 4 planer
b. Monteringshøjde:
Monteringshøjden ligger fra 1,8 m til 2,4 m.
Den anbefalede monteringshøjde er 2,2 m.
c. Kontrol af mikrobølgeområde:
Maks.: 15 m Medium: 0 til 10 m Min.: Slukket

4 Modstandskabling

Detektoren har to metoder til kabelføring af modstand:
(1) Brug jumperne til at vælge EOL-modstand (afhængigt af kontrolpanel) på benene for ALARM/MANIPULATION/MASKERING.
(2) Vælg en modstand (afhængigt af kontrolpanel), og føj modstanden til kabelportene for ALARM/MANIPULATION/MASKERING på detektoren.
a. Alarmmodstand: 1K, 2K2, 4K7, 5K6, 6K8
b. Manipulationsmodstand: 1K, 2K2, 4K7, 5K6
c. Maskeringsmodstand: 1K, 2K2, 6K8

5 Tilslutningstype

a. Normalt lukket
b. Enkelt EOL-kabelføring
c. Dobbelt EOL-kabelføring
d. Tredobbelt EOL-kabelføring

6 Starter

Når enheden er tændt, blinker kontrollampen hurtigt. Når detektoren har udført selvtesten, slukker LED-kontrollampen, indtil detektoren registrerer bevægelse.

7 Alarm om anti-maskering

8 Alarm om anti-tildækning

Specifikationer

Detektionsmetode	Passiv infrarød, mikrobølge
Detektionsrækkevidde	15 m
Detektionsvinkel	85,9°
Detektionszoner	52
Detektionshastighed	0,3 - 2 m/s
Følsomhed	Auto, Lav
Filter med hvidt lys	6.500 lux
Mikrobølgefrekvens	24 GHz (24,15 - 24,25 GHz)
Digital temperaturkompensation	Support
Krybezonebeskyttelse	Support
Digital behandling	Support
Forseglet optik	Support
Manipulationsbeskyttelse	Front
Anti-maskering	Support
Anti-tilsløring	Support
Anti-blokering	Support
Alarmudgang	Normalt lukket
LED-kontrollampe	Grøn (PIR), Rød (mikrobølge), Blå (alarm)
Transmissionsmetode	Kabelforbundet
Strømforsyning	9-16 V jævnstrøm
Typisk spænding	12 V jævnstrøm
Effektforbrug	25 mA maks.
Driftstemperatur	-10 °C-55 °C
Opbevaringstemperatur	-20 °C-60 °C
Fugtighed ved drift	10-90 %
Mål (B x H x D)	65,7 mm × 103,8 mm × 45,5 mm
Vægt	100 g
Monteringshøjde	1,8 m til 2,4 m
Monteringsmetode	Væg
Anvendelsessted	Indendørs
Beslag	Valgfrit væg- og lofttilbehør

Brug en strømforsyning, der overholder LPS. Den anbefalede strømadapter er fremstillet af Shenzhen Honor Electronic Co., Ltd.

MAGYAR

1 Külső megjelenés

1. Lencse 2. LED-fény cső 3. Objektívtartó
4. PCB 5. Anya 6. Házcsavar

4 A nyomtatott áramkör (NYÁK)

1. PIR-érzékelő 2. Blokkolás Blokkolás BE Blokkolás KI
3. Eltakarás-riasztás Kitakarásvédelem BE Kitakarásvédelem KI
4. MW távolságvezérlés 5. Mikrohullámú modul
6. Szabotázs ellenállás jumperek 7. Kitakarás ellenállás jumperek
8. Csatlakozók 9. Riasztási ellenállás jumperek 10. Szabotázsrugó
11. LED LED BE LED KI 12. Érzékenységbeállítások
LÁTHATATLANSÁG AUTOMATIKUS KISÁLLAT

2 Telepítés

Csavartípus: PA_3.5 ×25 (4 csavar)
a. Mennyezeti konzolos szerelés
b. Fali konzolos szerelés
Megjegyzés: A konzolok opcionálisak.

3 A 15 m-es lencse

a. Észlelési tartomány: 85,9°, 52 zóna, 4 sík
b. Szerelési magasság:
A szerelési magasság 1,8 m és 2,4 m közt lehet.
Az ajánlott szerelési magasság 2,2 m.
c. Mikrohullámú távolságvezérlés:
Max.: 15 m Közepes: 0 – 10 m Min: Ki

4 Ellenállás-huzalozás

A detektorba kétféleképpen köthető be az ellenállás:
(1) A jumperekkel válassza ki a vonalvég-ellenállást (vezérlőpaneltől függően) az ALARM/TAMPER/MASK (RIASZTÁS/SZABOTÁZS/KITAKARÁS) tüskéken.
(2) Válasszon egy ellenállást (vezérlőpaneltől függően), és az ellenállást adja hozzá a detektor ALARM/TAMPER/MASK (RIASZTÁS/SZABOTÁZS/KITAKARÁS) portjaihoz.
a. Riasztás-ellenállás: 1k, 2k2, 4k7, 5k6, 6k8
b. Szabotázs-ellenállás: 1k, 2k2, 4k7, 5k6
c. Kitakarás ellenállás: 1k, 2k2, 6k8

5 Csatlakozástípus

a. Nyitóérintkező
b. Vonalhuzalozás szimpla vége
c. Vonalhuzalozás dupla vége
d. Vonalhuzalozás tripla vége

6 Bekapcsolás

Bekapcsolás után a jelzőfény gyorsan villog. Miután a detektor önteszte befejeződött, a LED kialszik, amíg a detektor mozgást nem észlel.

7 Kitakarási riasztás

8 Láthatatlansági riasztás

Specifikációk

Érzékelés módja	Passzív infravörös, mikrohullám
Észlelési tartomány	15 m
Észlelési szögtartomány	85,9°
Észlelési zónák	52
Érzékelhető sebesség	0,3–2 m/s
Érzékenység	Automatikus, Alacsony
Fehér fény szűrő	6500 lux
Mikrohullám frekvenciája	24 GHz (24,15–24,25 GHz)
Digitális hőmérséklet-kompenzáció	Támogatás
Kúszóáram-védelmi zóna	Támogatás
Digitális feldolgozás	Támogatás
Tömített optika	Támogatás
Szabotázsvédelem	Elülső
Eltakarás-riasztás	Támogatás
Láthatatlanság elleni védelem	Támogatás
Blokkolás elleni védelem	Támogatás
Riasztáskimenet	Nyitóérintkező
LED	Zöld (PIR), Piros (mikrohullám), Kék (riasztás)
Átviteli mód	Vezetékes
Tápellátás	9 - 16 V DC
Jellemző feszültség	12 V DC
Teljesítményfelvétel	25 mA max
Üzemi hőmérséklet	-10 °C - 55 °C
Tárolási hőmérséklet	-20 °C - 60 °C
Üzemi páratartalom	10% - 90%
Méretek (szél. x mag. x mély.)	65,7 mm × 103,8 mm × 45,5 mm
Súly	100 g
Szerelési magasság	1,8 m – 2,4 m
Felszerelés módja	Fal
Alkalmazási forgatókönyv	Beltér
Konzol	Opcionális fali és mennyezeti kiegészítők

Használjon LPS-kompatibilis tápadaptert. Javasolt a Shenzhen Honor Electronic Co., Ltd. által gyártott hálózati adaptert használni.

POLSKI

1 Elementy urządzenia

1. Soczewka 2. Światłowód wskaźnika 3. Uchwyt soczewki
4. Płyta z obwodami drukowanymi (PCB) 5. Nakrętka 6. Wkręt obudowy

4 Płyta z obwodami drukowanymi (PCB)

1. Pasywny czujnik podczerwieni (PIR) 2. Zab. przed blok.
Zabezp. przed blok. WŁ. Zabezp. przed blok. WYŁ.
3. Zabezpieczenie przed zasłanianiem Zabezp. przed zasł. WŁ.
Zabezp. przed zasł. WYŁ. 4. Regulacja zasięgu czujnika mikrofal 5. Moduł mikrofalowy
6. Zworki rezystora sabotażu 7. Zworki rezystora detekcji zasłaniania
8. Złącze 9. Zworki rezystora alarmu 10. Sprężyna zabezpieczenia antysabotażowego
11. Wskaźnik LED WŁ. LED WYŁ.
12. Ustawienia czułości UKRYWANIE AUTOMAT. ZWIERZ. DOMOWE

2 Instalacja

Model śruby: PA_3.5 × 25 (cztery śruby)
a. Montaż uchwytu sufitowego
b. Montaż uchwytu ściennego
Uwaga: uchwyty są opcjonalne.

3 Soczewa 15 m

a. Zasięg detekcji: 85,9°, 52 strefy, cztery płaszczyzny
b. Wysokość montażu:
Zakres wysokości montażu 1,8 – 2,4 m.
Zalecana wysokość montażu 2,2 m.
c. Regulacja zasięgu czujnika mikrofal:
Maks: 15 m Średni: 0 – 10 m Min.: wyłączony

4 Połączenia rezystorów

Dostępne są dwie metody podłączenia rezystorów detektora:
(1) Użycie zworek do ustawienia rezystancji EOL (zależnie od centrali alarmowej) przy użyciu końcówek ALARM / SABOTAŻ / ZASŁANIANIE.
(2) Wybór rezystora (zależnie od centrali alarmowej) i dodanie go do końcówek ALARM / SABOTAŻ / ZASŁANIANIE detektora.
a. Rezystancja alarmu: 1k, 2k2, 4k7, 5k6, 6k8
b. Rezystancja detekcji sabotażu: 1k, 2k2, 4k7, 5k6
c. Rezystancja detekcji zasłaniania: 1k, 2k2, 6k8

5 Typ połączenia

a. Rozwierne
b. Połączenia SEOL
c. Połączenia DEOL
d. Połączenia TEOL

6 Włączanie zasilania

Po włączeniu zasilania wskaźnik miga szybko. Po ukończeniu automatycznego testu detektora wskaźnik LED jest wyłączony do chwili, gdy detektor wykryje ruch.

7 Alarm zasłaniania

8 Alarm ukrywania

Specyfikacje

Metoda detekcji	Pasywny czujnik podczerwieni, czujnik mikrofalowy
Zasięg detekcji	15 m
Kąt detekcji	85,9°
Strefy detekcji	52
Wykrywana prędkość	0,3 – 2,0 m/s
Czułość	Automatycznie, niska
Filtr światła białego	6500 lx
Częstotliwość mikrofal	24 GHz (24,15 – 24,25 GHz)
Cyfrowa kompensacja temperatury	Obsługiwane
Ochrona strefy podejścia	Obsługiwane
Przetwarzanie cyfrowe	Obsługiwane
Hermetyczny układ optyczny	Obsługiwane
Zabezpieczenie antysabotażowe	Przód
Zabezpieczenie przed zasłanianiem	Obsługiwane
Zabezpieczenie przed ukrywaniem	Obsługiwane
Zabezpieczenie przed blokowaniem	Obsługiwane
Wyjście alarmowe	Rozwierne
Wskaźnik	Zielony (PIR), czerwony (mikrofale), niebieski (alarm)
Metoda transmisji	Przewodowe
Zasilanie	Od 9 do 16 V DC
Typowe napięcie	12 V DC
Pobór prądu	Maks. 25 mA
Temperatura (użytkowanie)	Od –10°C do +55°C
Temperatura (przechowywanie)	Od –20°C do +60°C
Wilgotność (użytkowanie)	Od 10% do 90%
Wymiary (szer. x wys. x gł.)	65,7 mm × 103,8 mm × 45,5 mm
Waga	100 g
Wysokość montażu	1,8 – 2,4 m
Metoda montażu	Ściana
Zastosowanie	W budynku
Uchwyt	Opcjonalne akcesoria do montażu ściennego i sufitowego

Należy używać zasilacza spełniającego wymagania dotyczące źródeł zasilania z własnym ograniczeniem (LPS). Zalecany jest zasilacz produkowany przez firmę Shenzhen Honor Electronic Co., Ltd.

ROMÂNĂ

1 Aspect

1. Obiectiv 2. Conductă de lumină cu LED 3. Suport obiective
4. PCB 5. Piuliță 6. Șurub carcasă

4 Placa de circuit imprimat (PCB)

1. Senzor PIR 2. Blocare Blocare PORNITĂ Blocare oprită
3. Anti-mascare Anti-mascare pornită Anti-mascare oprită
4. Controlul gamei MW 5. Modul cu microunde
6. Jumperi de rezistență la manipulare 7. Jumperi de rezistență la mască
8. Terminale 9. Jumpere pentru rezistența de alarmă 10. Arc alterare
11. LED LED PORNIT LED OPRIT
12. Setări sensibilitate CEAS AUTO ANIMALE

2 Instalarea

Model șurub: PA_3.5 ×25 (4 șuruburi)
a. Montarea suportului de tavan
b. Montarea suportului de perete
Notă: Brațele sunt opționale.

3 Obiectiv 15 m

a. Interval de detectare: 85,9° °, 52 zone, 4 planuri
b. Înălțimea de montare:
Înălțimea de montare este cuprinsă între 1,8 și 2,4 m.
Înălțimea recomandată de montare este de 2,2 m.
c. Controlul gamei de microunde:
Max: 15 m Mediu: 0 până la 10 m Min: Oprit

4 Cablare rezistor

Detectorul are două metode pentru cablarea rezistenței:
(1) Utilizarea jumperilor pentru a selecta rezistența la sfârșitul liniei (în funcție de panoul de control) pe pinii ALARMĂ/MODIFICARE/MASCĂ.
(2) Selectați o rezistență (dependentă de panoul de control) și adăugați rezistorul la porturile de cablare ALARMĂ/MODIFICARE/MASCĂ ale detectorului.
a. Rezistență alarmă: 1K, 2K2, 4K7, 5K6, 6K8
b. Rezistență alterare: 1K, 2K2, 4K7, 5K6
c. Rezistența măștii: 1K, 2K2, 6K8

5 Tipul conexiunii

a. Normal închis
b. Cablarea unui capăt de linie simplu
c. Cablarea cu capăt dublu de linie
d. Cablare cu capăt triplu de linie

6 Pornire

După pornire, indicatorul clipește rapid. După ce autotestarea detectorului este finalizată, indicatorul LED se va stinge până când detectorul detectează mișcarea.

7 Alarmă anti-mascare

8 Alarmă anti-acoperire

Specificație

Metoda de detectare	Infraroșu pasiv, cuptor cu microunde
Interval de detectare	15 m
Unghi de detectare	85,9°
Zone de detectare	52
Viteză detectabilă	0,3 ~ 2 m/s
Sensibilitate	Automat, scăzut
Filtru de lumină albă	6500lux
Frecvență microunde	24 GHz (24,15 ~ 24,25 GHz)
Compensarea digitală a temperaturii	Asistență
Protecție zonă furișare	Asistență
Prelucrare digitală	Asistență
Optică sigilată	Asistență
Protecție împotriva manipulării	Frontal
Anti-mascare	Asistență
Anti-acoperire	Asistență
Anti-blocare	Asistență
Ieșire alarmă	Normal închis
Indicator LED	Verde (PIR), roșu (cuptor cu microunde), albastru (alarmă)
Metoda de transmisie	Cu fir
Alimentare electrică	De la 9 până la 16 V CC
Tensiune tipică	12 V CC
Consum de energie	Maxim 25 mA
Temperatura de funcționare	De la -10 °C până la 55 °C
Temperatura de depozitare	De la -20 °C până la 60 °C
Umiditatea de funcționare	De la 10% până la 90%
Dimensiune (L x H x D)	65,7 mm (2,59") × 103,8 mm (4,09") × 45,5 mm (1,79")
Greutate	100 g
Înălțimea de montare	1,8 m până la 2,4 m
Metoda de montare	Perete
Scenariu de aplicare	Interior
Consolă	Accesoriu opțional pentru pereți și tavan

Vă rugăm să folosiți adaptorul de alimentare conform LPS. Adaptorul de alimentare recomandat este fabricat de Shenzhen Honor Electronic Co., Ltd.

SLOVENČINA

1 Vzhľad

1. Objektív 2. Svetelná trubica LED 3. Držiak objektívu
4. Plošne spoje 5. Matica 6. Skrutka krytu

4 Doska plošných spojov (PCB)

1. Pasívny infračervený snímač 2. Blokovania Blokovanie ZAP.
Blokovanie VYP. 3. Ochrana proti maskovaniu
Ochrana proti maskovaniu ZAP. Ochrana proti maskovaniu VYP.
4. Ovládanie mikrovlnného rozsahu 5. Mikrovlnný modul
6. Mostíky odporníkov manipulácie 7. Mostíky odporníkov masky
8. Svorky 9. Mostíky odporníkov alarmu 10. Pružina zásahu
11. LED LED ZAP. LED VYP.
12. Nastavenia citlivosti ZAKR. AUTO PET

2 Inštalácia

Druh skrutky: PA_3.5 × 25 (4 skrutky)
a. Upevnenie stropnou konzolou
b. Upevnenie konzolou do steny
Poznámka: Držiaky sú voliteľné.

3 Objektív 15 m

a. Rozsah detekcie: 85,9°, 52 zón, 4 roviny
b. Montážna výška:
Rozsah montážnej výšky je od 1,8 m do 2,4 m.
Odporúčaná montážna výška je 2,2 m.
c. Ovládanie mikrovlnného rozsahu:
Max.: 15 m Stredné: 0 až 10 m Min: Vypnuté

4 Vodič Odporníka

Detektor má dve metódy na zapojenie odporníka:
(1) Pomocou mostíkov vyberte odpor konca vedenia (v závislosti od ovládacieho panela) na kolíkoch ALARM/MANIPULÁCIA/MASKA.
(2) Vyberte odpor (závisí od ovládacieho panela) a pripojte odpor ku káblovým portom detektora ALARM/MANIPULÁCIA/MASKA.
a. Odpor alarmu: 1K, 2K2, 4K7, 5K6, 6K8
b. Odpor zásahu: 1K, 2K2, 4K7, 5K6
c. Odpor masky: 1K, 2K2, 6K8

5 Typ Pripojenia

a. Normálne prepojenie
b. Jednoduché zapojenie konca vedenia
c. Dvojité zapojenie konca vedenia
d. Trojité zapojenie konca vedenia

6 Zapínanie

Po zapnutí bude indikátor rýchlo blikať. Po dokončení automatického testu detektora LED indikátor zhasne, kým detektor nezistí nejaký pohyb.

7 Alarm Ochrany Proti Maskovaniu

8 Alarm Ochrany Proti Zakrytiu

Technické údaje

Metóda detekcie	Pasívny infračervený, mikrovlnový
Rozsah detekcie	15 m
Detekčný uhol	85,9°
Detekčné zóny	52
Detekčná rýchlosť	0,3 až 2 m/s
Citlivosť	Automatická, nízka
Filter bieleho svetla	6 500 lx
Mikrovlnná frekvencia	24 GHz (24,15 až 24,25 GHz)
Digitálna kompenzácia teploty	Technická podpora
Ochrana zóny lezenia	Technická podpora
Digitálne spracovanie	Technická podpora
Utesnená optika	Technická podpora
Ochrana pred manipuláciou	Predný
Ochrana proti maskovaniu	Technická podpora
Ochrana proti zakrytiu	Technická podpora
Ochrana proti zablokovaniu	Technická podpora
Výstup alarmu	Normálne prepojenie
Indikátor LED	Zelená (PIR), červená (mikrovlny), modrá (alarm)
Spôsob prenosu	Po kábli
Zdroj napájania	9 až 16 V DC
Typické napätie	12 V DC
Spotreba energie	Max. 25 mA
Prevádzková teplota	-10 °C až 55 °C
Teplota uskladnenia	-20 °C až 60 °C
Prevádzková vlhkosť	10 % až 90 %
Rozmery (Š x V x H)	65,7 mm (2,59") × 103,8 mm (4,09") × 45,5 mm (1,79")
Hmotnosť	100 g
Montážna výška	1,8 m až 2,4 m
Metóda montáže	Stena
Možnosť použitia	Vnútorné prostredie
Konzola	Voliteľné príslušenstvo na stenu a strop

Použite napájací adaptér, ktorý spĺňa normu LPS. Odporúčaný napájací adaptér vyrába spoločnosť Shenzhen Honor Electronic Co., Ltd.

ΕΛΛΗΝΙΚΑ

1 Εμφάνιση

1. Φακός 2. Φωτοσωλήνας LED 3. Θήκη φακού
4. PCB 5. Παξιμάδι 6. Βίδα περιβλήματος

4 Πλακέτα τυπωμένου κυκλώματος (PCB)

1. Αισθητήρας PIR 2. Αποκλεισμός Αποκλεισμός ΕΝΕΡΓΟΣ
Αποκλεισμός ΑΝΕΝΕΡΓΟΣ 3. Αναγνώριση φίμωσης
Αναγνώριση φίμωσης ΕΝΕΡΓΗ Αναγνώριση φίμωσης ΑΝΕΝΕΡΓΗ
4. Έλεγχος εύρους μικροκυμάτων 5. Μονάδα μικροκυμάτων
6. Βραχυκυκλωτήρες αντιστάτη παραβίασης 7. Βραχυκυκλωτήρες αντιστάτη μάσκας
8. Τερματικά 9. Βραχυκυκλωτήρες αντιστάτη συναγερμού 10. Ελατήριο παραβίασης
11. LED ΛΥΧΝΙΑ LED ΕΝΕΡΓΗ ΛΥΧΝΙΑ LED ΣΒΗΣΤΗ
12. Ρυθμίσεις ευαισθησίας ΑΠΟΚΡΥΨΗ ΑΥΤΟΜΑΤΟ PET

2 Εγκατάσταση

Μοντέλο βιδών: PA_3.5 ×25 (4 βίδες)
α. Τοποθέτηση βραχίονα οροφής
β. Τοποθέτηση βραχίονα τοίχου
Σημείωση: Οι βραχίονες είναι προαιρετικές.

3 Φακός 15 m

α. Εύρος ανίχνευσης: 85,9°, 52 ζώνες, 4 επίπεδα
β. Ύψος στερέωσης:
Το ύψος στερέωσης κυμαίνεται από 1,8 m έως 2,4 m.
Το συνιστώμενο ύψος στερέωσης είναι 2,2 m.
γ. Έλεγχος εύρους μικροκυμάτων:
Μέγ.: 15 m Μεσαίο: 0 έως 10 m Ελάχ.: Σβηστή

4 Καλωδίωση αντιστάτη

Ο ανιχνευτής έχει δύο μεθόδους καλωδίωσης αντίστασης:
(1) Χρήση βραχυκυκλωτήρων για επιλογή της αντίστασης στο τέλος της γραμμής (εξαρτάται από τον πίνακα ελέγχου) στους πείρους ΣΥΝΑΓΕΡΜΟΣ/ΠΑΡΑΒΙΑΣΗ/ΜΑΣΚΑ.
(2) Επιλογή μιας αντίστασης (εξαρτάται από τον πίνακα ελέγχου) και προσθήκη του αντιστάτη στις θύρες καλωδίωσης ΣΥΝΑΓΕΡΜΟΣ/ΠΑΡΑΒΙΑΣΗ/ΜΑΣΚΑ του ανιχνευτή.
α. Αντίσταση συναγερμού: 1K, 2K2, 4K7, 5K6, 6K8
β. Αντίσταση παραβίασης: 1K, 2K2, 4K7, 5K6
γ. Αντίσταση μάσκας: 1K, 2K2, 6K8

5 Τύπος σύνδεσης

α. Κανονικά κλειστό
b. Καλωδίωση μονού τερματισμού γραμμής
c. Καλωδίωση διπλού τερματισμού γραμμής
d. Καλωδίωση τριπλού τερματισμού γραμμής

6 Ενεργοποίηση

Μετά την ενεργοποίηση, η ενδεικτική λυχνία αναβοσβήνει γρήγορα. Μόλις ολοκληρωθεί η αυτο-διάγνωση του ανιχνευτή, η ενδεικτική λυχνία LED θα σβήσει έως ότου ο ανιχνευτής ανιχνεύσει κίνηση.

7 Συναγερμός αναγνώρισης φίμωσης

8 Συναγερμός καταπολέμησης απόκρυψης

Προδιαγραφές

Μέθοδος ανίχνευσης	Παθητικός υπερύθρων, μικροκύματα
Εύρος ανίχνευσης	15 m
Γωνία ανίχνευσης	85,9°
Ζώνες ανίχνευσης	52
Ανιχνεύσιμη ταχύτητα	0,3~2m/s
Ευαισθησία	Αυτόματη, Χαμηλή
Φίλτρο λευκού φωτισμού	6500 lux
Συχνότητα μικροκυμάτων	24 GHz (24,15~24,25 GHz)
Ψηφιακή αντιστάθμιση θερμοκρασίας	Υποστήριξη
Προστασία ζώνης ερπυσμού	Υποστήριξη
Ψηφιακή επεξεργασία	Υποστήριξη
Αναγνώριση κάλυψης οπτικών αισθητήρων	Υποστήριξη
Προστασία παραποίησης	Μπροστά
Αναγνώριση φίμωσης	Υποστήριξη
Καταπολέμηση απόκρυψης	Υποστήριξη
Καταπολέμηση αποκλεισμού	Υποστήριξη
Αποτέλεσμα συναγερμού	Κανονικά κλειστό
Ενδεικτική λυχνία LED	Πράσινο (PIR), Κόκκινο (μικροκύματα), Μπλε (συναγερμός)
Μέθοδος μετάδοσης	Ενσύρματο
Τροφοδοσία	9 έως 16 VDC
Τυπική τάση	12 VDC
Κατανάλωση ρεύματος	25mA μέγ.
Θερμοκρασία λειτουργίας	-10 °C έως 55 °C
Θερμοκρασία φύλαξης	-20 °C έως 60 °C
Υγρασία λειτουργίας	10% έως 90%
Διαστάσεις (Π x Y x Μ)	65,7 mm (2,59") × 103,8 mm (4,09") × 45,5 mm (1,79")
Ζύγιση	100g
Ύψος στερέωσης	1,8 m έως 2,4 m
Μέθοδος στερέωσης	Τοίχος
Σενάριο εφαρμογής	Εσωτερική όψη
Βραχίονας	Προαιρετικό εξάρτημα τοίχου και οροφής

Χρησιμοποιήστε τοτροφοδοτικό που συμμορφώνεται με LPS. Το συνιστώμενο τροφοδοτικό κατασκευάζεται από τη Shenzhen Honor Electronic Co., Ltd.

HRVATSKI

1 Izgled

1. Objektiv 2. LED cijev 3. Držač objektiva
4. PCB 5. Matica 6. Vijak kućišta
4 Tiskana pločica (PCB)
1. PIR senzor 2. Blokiranje Blokiranje UKLJUČENO Blokiranje ISKLJUČENO
3. Antimasking Zaštita od maskiranja UKLJUČENA
Zaštita od maskiranja ISKLJUČENA
4. Kontrola mikrovalnog dometa 5. Mikrovalni modul
6. Kratkospojnici otpornika za zaštitu od neovlaštene izmjene
7. Kratkospojnici otpornika za maskiranje
8. Terminali 9. Kratkospojnici otpornika alarma
10. Opruga za zaštitu od od neovlaštene izmjene
11. LED LED UKLJUČEN LED ISKLJUČEN
12. Postavke osjetljivosti SAKRIVANJE AUTO PET

2 Postavljanje

Model vijka: PA_3.5 ×25 (4 vijka)
a. Pribor za stropni nosač
b. Pribor za zidni nosač
Napomena: Nosači su opcija.

3 Leća od 15 m

a. Raspon detekcije: 85,9°, 52 zone, 4 ravnine
b. Visina za postavljanje:
Raspon visine za postavljanje je od 1,8 m do 2,4 m.
Preporučena visina za postavljanje je 2,2 m.
c. Kontrola mikrovalnog dometa:
Maks.: 15 m Srednja: 0 do 10 m Min.: Isključeno

4 Ožičenje otpornika

Postoje 2 načina ožičavanja otpornika detektora.:
(1) Korištenje kratkospojnika za odabir završnog otpora (ovisi o upravljačkoj ploči) na pinovima ALARM/TAMPER/MASK.
(2) Odaberite otpor (ovisi o upravljačkoj ploči) i dodajte otpornik na ulaz ožičenja ALARM/TAMPER/MASK detektora.
a. Otpor alarma: 1K, 2K2, 4K7, 5K6, 6K8
b. Otpor neovlaštene izmjene: 1K, 2K2, 4K7, 5K6
c. Otpor maske: 1K, 2K2, 6K8

5 Vrsta veze

a. Obično zatvoreno
b. Jednostruko EOL ožičenje
c. Dvostruko EOL ožičenje
d. Trostruko EOL ožičenje

6 Uključivanje

Nakon uključivanja indikator će početi brzo treptati. Kad završi samotestiranje detektora, LED indikator će se ugasiti sve dok detektor ne otkrije kretanje.

7 Alarm zaštite od maskiranja

8 Alarm zaštite od sakrivanja

Specifikacije

Metoda detekcije	Pasivni infracrveni, mikrovalni
Raspon detekcije	15 m
Kut detekcije pokreta	85,9°
Zone detekcije pokreta	52
Brzina koju je moguće detektirati	0,3~2 m/s
Osjetljivost	Automatsko, nisko
Filtar bijelog svjetla	6500 lux
Mikrovalna frekvencija	24 GHz (24,15~24,25 GHz)
Digitalna temperaturna kompenzacija	Podrška
Zaštita zone puzanja	Podrška
Digitalna obrada	Podrška
Zatvoren optički sustav	Podrška
Zaštita od neovlaštene izmjene	Prednja
Antimasking	Podrška
Zaštita od sakrivanja	Podrška
Zaštita od blokiranja	Podrška
Izlaz alarma	Obično zatvoreno
LED indikator	Zeleno (PIR), crveno (mikrovalno), plavo (alarm)
Metoda prijenosa	Žično
Napajanje	9 do 16 V istosmjerne struje
Standardni napon	12 V istosmjerne struje
Potrošnja energije	Maks. 25 mA
Ograničenje temperature	-10 °C do 55 °C
Temperatura skladištenja	-20 °C do 60 °C
Vlažnost	10 % do 90 %
Dimenzije(Š x V x D)	65,7 mm (2,59") × 103,8 mm (4,09") × 45,5 mm (1,79")
Težina	100 g
Visina za postavljanje	Od 1,8 m do 2,4 m
Mjesto za postavljanje	Zid
Upotreba	U zatvorenom prostoru
Nosač	Opcijski pribor za zid i strop

Koristite preporučeni adapter napajanja usklađen s LPS-om. Preporučeni prilagodnik napajanja proizvodi Shenzhen Honor Electronic Co., Ltd.

УКРАЇНСЬКА

1 Зовнішній вигляд

1. Об'єктив 2. Світлодіодна трубка 3. Тримач об'єктива
4. Друкована плата 5. Гайка 6. Гвинт корпусу
4 Друкована плата
1. ІЧ-датчик 2. Блокування Блокування УВИМК.
Блокування ВИМК. 3. Захист від маскування
Захист від маскування УВИМК. Захист від маскування ВИМК.
4. Керування діапазоном мікрохвиль 5. Мікрохвильовий модуль
6. Перемички резистора датчика несанкціонованого доступу
7. Перемички резистора датчика маскування
8. Роз'єми 9. Перемички резистора сигналу тривоги
10. Пружина датчика несанкціонованого доступу 11. Світлодіод
СВІТЛОДІОД УВИМК. СВІТЛОДІОД ВИМК. 12. Налаштування чутливості
ЗАКРИВАННЯ ТІЛА АВТО ДОМАШНЯ ТВАРИНА

2 Установлення

Модель гвинтів: PA_3.5 ×25 (4 гвинти)
a. Встановлення кронштейна для стіни
b. Встановлення кронштейна для стелі
Примітка: Кронштейни в комплект поставки не входять.

3 Об'єктив 15 м

a. Дальність виявлення: 85,9°, 52 зони, 4 площини
b. Висота монтажу:
Висота монтажу може бути від 1,8 м до 2,4 м.
Рекомендується встановлювати на висоті 2,2 м.
c. Керування діапазоном мікрохвиль:
Макс.: 15 м Середній: Від 0 до 10 м Мін.: Вимк.

4 Підключення резистора

Датчик має два способи підключення резисторів:
(1) Із використанням перемичок для вибору кінцевого опору (залежить від панелі керування) на контактах ALARM/TAMPER/MASK (СИГНАЛ ТРИВОГИ/НЕСАНКЦІОНОВАНИЙ ДОСТУП/МАСКУВАННЯ).
(2) Вибір опору (залежить від панелі керування) і додавання резистора до роз'ємів підключення ALARM/TAMPER/MASK на датчику.
a. Опір на роз'ємі тривоги: 1 кОм, 2,2 кОм, 4,7 кОм, 5,6 кОм, 6,8 кОм
b. Опір на роз'ємі несанкціонованого доступу: 1 кОм, 2,2 кОм, 4,7 кОм, 5,6 кОм
c. Опір на роз'ємі маскування: 1 кОм, 2,2 кОм, 6,8 кОм

5 Тип підключення

a. Нормально замкнене
b. Схема з одним кінцевим резистором
c. Схема з двома кінцевими резисторами
d. Схема з трьома кінцевими резисторами

6 Вмикання живлення

Після вмикання індикатор швидко блимає. Після завершення самостійної перевірки датчика світлодіодний індикатор вимикається, доки не буде визначений рух.

7 Сигнал тривоги захисту від маскування

8 Сигнал тривоги захисту від закривання тіла

Характеристики

Спосіб виявлення	Пасивний ІЧ, мікрохвильовий
Дальність виявлення	15 м
Кут виявлення	85,9°
Зони виявлення	52
Виявлювана швидкість	0,3~2 м/с
Чутливість	Авто, низька
Фільтр білого світла	6500 люкс
Частота мікрохвильового випромінювання	24 ГГц (24,15~24,25 ГГц)
Цифрова компенсація температури	Підтримується
Захист зони підповзання	Підтримується
Цифрова обробка даних	Підтримується
Герметична оптика	Підтримується
Захист від пошкодження	Спереду
Захист від маскування	Підтримується
Захист від закривання тіла	Підтримується
Захист від блокування	Підтримується
Вихід сигналу тривоги	Нормально замкнене
Світлодіодний індикатор	Зелений (ІЧ), червоний (мікрохвилі), синій (сигнал тривоги)
Метод передачі	Дротовий
Живлення	Від 9 до 16 В постійного струму
Стандартна напруга	12 В постійного струму
Споживання електроенергії	25 мА макс.
Робоча температура	Від -10 °C до 55 °C
Температура зберігання	Від -20 °C до 60 °C
Робоча вологість повітря	Від 10% до 90%
Розміри (Ш x В x Г)	65,7 мм × 103,8 мм × 45,5 мм
Вага	100 г
Висота монтажу	Від 1,8 до 2,4 м
Спосіб монтажу	Настінне
Сценарій застосування	В приміщенні
Кронштейн	Опціональні аксесуари для кріплення на стіні й на стелі

Використовуйте сумісний з LPS блок живлення. Рекомендований блок живлення виготовляється компанією Shenzhen Honor Electronic Co., Ltd.

SLOVENŠČINA

1 Pregled naprave

1. Leča 2. Cevka LED-lučke 3. Držalo leče
4. PCB 5. Člen 6. Vijak ohišja
4 Tiskano vezje (PCB)
1. Senzor PIR 2. Blokada Blokada VKLOP Blokada IZKLOP
3. Anti-maskiranje Anti-maskiranje VKLOP Anti-maskiranje IZKLOP
4. Nadzor območja mikrovalov 5. Modul mikrovalov
6. Mostički upora za nedovoljeno poseganje 7. Mostički upora za masko
8. Terminali 9. Mostički upora za alarm 10. Vzmet za nedovoljeno poseganje
11. LED LED VKLOP LED IZKLOP
12. Nastavitve občutljivosti ZAKRIVANJE SAMODEJNO PET

2 Namestitev

Model vijaka: PA_3.5 × 25 (4 vijaki)
a. Stropna namestitev nosilca
b. Stenska namestitev nosilca
Opomba: Nosilci so opcijski.

3 15 m leča

a. Območje zaznavanja: 85,9°, 52 con, 4 ravnine
b. Višina namestitve:
Razpon višine montaže je od 1,8 m do 2,4 m.
Priporočena višina namestitve je 2,2 m.
c. Nadzor območja mikrovalov:
Maks: 15 m Srednje: od 0 do 10 m Min: Izklopljeno

4 Ožičenje upora

Detektor ima dve metodi za ožičenje uporov:
(1) S pomočjo mostičkov za izbiro upora End of Line (odvisno od nadzorne plošče) na zatičih ALARM/NEDOVOLJENO POSEGANJE/MASKA.
(2) Z izbiro upora (odvisno od nadzorne plošče) in dodajanjem upora na vhode detektorja za ožičenje ALARM/NEDOVOLJENO POSEGANJE/MASKA.
a. Upor za alarm: 1K, 2K2, 4K7, 5K6, 6K8
b. Upor za nedovoljeno poseganje: 1K, 2K2, 4K7, 5K6
c. Upor za masko: 1K, 2K2, 6K8

5 Vrsta povezave

a. Običajno zaprto
b. Enojno ožičenje End of Line
c. Dvojno ožičenje End of Line
d. Trojno ožičenje End of Line

6 Vklop

Po vklopu indikator hitro utripa. Ko je samotestiranje detektorja končano, LED-indikator ugasne, dokler detektor ne zazna gibanja.

7 Alarm za anti-maskiranje

8 Alarm za anti-zakrivanje

Specifikacije

Način zaznavanja	Pasivno infrardeče, mikrovalovi
Območje zaznavanja	15 m
Kot zaznavanja	85,9°
Cone zaznavanja	52
Zaznavna hitrost	0,3 ~ 2 m/s
Občutljivost	Samodejna, Nizka
Filter bele svetlobe	6500 lux
Frekvenca mikrovalov	24 GHz (24,15 ~ 24,25 GHz)
Digitalna kompenzacija temperature	Podpora
Zaščita pred plazenjem	Podpora
Digitalna obdelava	Podpora
Zaprta optika	Podpora
Zaščita pred modifikacijami	Spredaj
Anti-maskiranje	Podpora
Anti-zakrivanje	Podpora
Anti-blokiranje	Podpora
Izhod alarma	Običajno zaprto
Indikator LED	Zelena (PIR), Rdeča (Mikroval), Modra (Alarm)
Način prenosa	Ožičeno
Napajanje	od 9 do 16 VDC
Tipična napetost	12 VDC
Poraba moči	25 mA Maks.
Operativna temperatura	od -10 °C do 55 °C
Temperatura skladiščenja	od -20 °C do 60 °C
Razpon vlage pri delovanju	od 10 do 90 %
Dimenzije (Š x V x G)	65,7 mm × 103,8 mm× 45,5 mm
Teža	100 g
Višina namestitve	od 1,8 m do 2,4 m
Metoda namestitve	Stena
Primer uporabe	Notranji prostor
Nosilec	Dodatki za steno in strop

Uporabite napajalnik, ki je v skladu z LPS. Priporočeni napajalnik izdeluje Shenzhen Honor Electronic Co., Ltd.

SVENSKA

1 Översikt

1. Lins 2. Ljusledare för lysdiod 3. Linshållare
4. Kretskort 5. Mutter 6. Skruv för kapsling
4 Kretskortet
1. PIR-sensor 2. Blockering Blockering PÅ Blockering AV
3. Antimaskning Antimaskning PÅ Antimaskning AV
4. Räckviddsstyrning av mikrovåg 5. Mikrovågsmodul
6. Byglar för sabotageresistor 7. Byglar för maskningsresistor
8. Kopplingsplintar 9. Byglar för larmresistor 10. Sabotagefjäder
11. Lysdiod LED PÅ LED AV 12. Känslighetsinställningar
ÖVERTÄCKNING AUTOMATISK HUSDJUR

2 Montering

Typ av skruv: PA_3.5 × 25 (4 skruvar)
a. Monteringsfäste för tak
b. Monteringsfäste för vägg
Obs! Fästen är tillval.

3 Lins för 15 m

a. Detekteringsområde: 85,9°, 52 områden, 4 plan
b. Monteringshöjd:
Monteringshöjd från 1,8 m till 2,4 m.
Rekommenderad monteringshöjd är 2,2 m.
c. Räckviddsstyrning av mikrovåg:
Max: 15 m Medel: 0 till 10 m Min: Av

4 Inkoppling av resistor

Det finns två sätt att koppla in resistorerna i detektorn:
(1) Använda byglar för att välja resistans för enkelbalansering (beroende på kontrollpanel) på stiften för LARM/SABOTAGE/MASKNING (ALARM/TAMPER/MASK).
(2) Välja en resistans (beroende på kontrollpanel), och lägg till resistorn på detektorns kopplingsplintar för ALARM/TAMPER/MASK.
a. Resistans vid larm: 1 K, 2,2 K, 4,7 K, 5,6 K, 6,8 K
b. Resistans vid sabotage: 1 K, 2,2 K, 4,7 K, 5,6 K
c. Resistans vid maskning: 1 K, 2,2 K, 6,8 K

5 Anslutningstyp

a. Normalt sluten
b. Inkoppling för enkelbalansering
c. Inkoppling för dubbelbalansering
d. Inkoppling för trippelbalansering

6 Startar

Efter start blinkar indikatorn snabbt. När detektorns självtest är färdigt slocknar LED-indikatorn och förblir släckt tills detektorn känner av rörelse.

7 Larm för antimaskning

8 Larm för övertäckning

Specifikation

Detekteringsmetod	Passivt infrarött ljus, mikrovåg
Detekteringsområde	15 m
Detekteringsvinkel	85,9°
Detekteringszoner	52
Detekterbar hastighet	0,3~2 m/s
Känslighet	Auto., låg
Filter för vitt ljus	6500 lux
Mikrovågsfrekvens	24 GHz (24,15~24,25 GHz)
Digital temperaturkompensation	Stöd
Krypzonsskydd	Stöd
Digital behandling	Stöd
Förseglad optik	Stöd
Sabotageskydd	Front (Framsida)
Antimaskning	Stöd
Skydd mot övertäckning	Stöd
Skydd mot blockering	Stöd
Larmutgång	Normalt sluten
Lysdiodindikering	Grön (PIR), röd (mikrovåg), blå (larm)
Överföringsmetod	Kabelansluten
Strömförsörjning	9 till 16 VDC
Typisk spänning	12 VDC
Strömförbrukning	Max. 25mA
Drifttemperatur	-10 °C till 55 °C
Förvaringstemperatur	-20 °C till 60 °C
Luftfuktighet vid drift	10 till 90 %
Mått (B x H x D)	65,7 × 103,8 × 45,5 mm
Vikt	100 g
Monteringshöjd	1,8 m till 2,4 m
Monteringsmetod	Vägg
Användning	Inomhus
Monteringsfäste	Extra tillbehör för vägg och tak

Använd en strömadapter som uppfyller LPS. Den rekommenderade nätadaptern tillverkas av Shenzhen Honor Electronic Co., Ltd.

NORSK

1 Utseende

1. Linse 2. LED-lysrør 3. Linseholder
4. PCB 5. Startstykke 6. Innkapslingsskrue
4 Trykt strømkretskort (PCB)
1. PIR-sensor 2. Blokkering Blokkering PÅ Blokkering AV
3. Anti-maskering Antimaskering PÅ Antimaskering AV
4. Mikrobølge-rekkeviddekontroll 5. Mikrobølgemodul
6. Sabotasjemotstandsjumpere 7. Maskemotstandsjumpere
8. Terminaler 9. Alarmmotstandsjumpere 10. Sabotasjefjær
11. LED LED PÅ LED AV
12. Følsomhetsinnstillinger SKJUL AUTO PET

2 Installasjon

Skruemodell: PA 3.5 * 25 (4 skruer)
a. Takbrakettsfitting
b. Veggbrakettsfitting
Merk: Braketter er ekstrautstyr.

3 15 m linsen

a. Deteksjonsområde: 85,9°, 52 soner, 4 plan
b. Monteringshøyde:
Monteringshøyde-rekkevidde fra 1,8 m til 2,4 m.
Anbefalt monteringshøyde er 2,2 m.
c. Mikrobølge-rekkeviddekontroll:
Maks: 15 m Middels: 0 til 10 m Min: Av

4 Resistorkabling

Detektoren har to metoder for resistorkabling:
(1) Å bruke jumperen til å velge ende på linjekabling-motstand (avhengig av kontrollpanelet) på ALARM/SABOTASJE/MASKERE-pinnene.
(2) Velge en motstand (avhengig av kontrollpanelet) og legge til resistoren til ALARM/SABOTASJE/MASKERE-kablingsportene til detektoren.
a. Alarmmotstand: 1K, 2K2, 4K7, 5K6, 6K8
b. Sabotasjemotstand: 1K, 2K2, 4K7, 5K6
c. Maskemotstand: 1K, 2K2, 6K8

5 Tilkoblingstype

a. Vanligvis lukket
b. Enkel ende på linjekablingen
c. Dobbel ende på linjekablingen
d. Trippel ende på linjekablingen

6 Skrur på

Etter påslåing, blinker indikatoren raskt. Når detektorens selvtest er fullført, vil LED-indikatoren gå ut til detektoren oppdager bevegelse.

7 Anti-maskering-alarm

8 Anti-skjuling-alarm

Spesifikasjon

Deteksjonsmetode	Passiv infrarød, mikrobølger
Deteksjonsområde	15 m
Deteksjonsvinkel	85,9°
Deteksjonssoner	52
Deteksjonshastighet	0,3 ~ 2 m/s
Sensitivitet	Automatisk, lav
Filter for hvitt lys	6 500 lux
Mikrobølgefrekvens	24 GHz (24,15 ~ 24,25 GHz)
Digital temperaturkompensasjon	Støttet
Krypsonebeskyttelse	Støttet
Digital behandling	Støttet
Forseglet optikk	Støttet
Sabotasjebeskyttelse	Foran
Anti-maskering	Støttet
Anti-skjuling	Støttet
Antiblokkering	Støttet
Alarmutgang	Vanligvis lukket
LED-indikator	Grønn (PIR), rød (mikrobølge), blå (alarm)
Girkassemetode	Kablet
Strømforsyning	9 til 16 VDC
Typisk spenning	12 VDC
Strømforbruk	25 mA maks
Driftstemperatur	-10 °C til 55 °C
Oppbevaringstemperatur	-20 °C til 60 °C
Driftsluftfuktighet	10 % til 90 %
Mål (B x H x D)	65,7 mm × 103,8 mm x 45,5 mm
Vekt	100 g
Monteringshøyde	1,8 m til 2,4 m
Monteringsmetode	Vegg
Bruksscenario	Innvendig
Brakett	Valgfri vegg- og taktilbehør

Bruk kun strømadapteren som samsvarer med LPS. Den anbefalte strømadapteren produseres av Shenzhen Honor Electronic Co., Ltd.

မြန်မာ

1 ပုံသဏ္ဍာန်

1. မှန်ဘီလူးများ
2. LED အလင်းပိုက်
3. မှန်ဘီလူးအထိုင်
4. PCB
5. မှုလီခေါင်း
6. ကိုယ်ထည်အိမ်တပ် ဝက်အူ

④ ဆားကစ်ဘုတ်ပြား (PCB)

1. PIR အာရုံခံ
2. ဘလောက်တုံး — ဘလောက်တုံး ဖွင့် — ဘလောက်တုံး ပိတ်
3. မြင်ကွင်းဖယ်ရှားမှုကို ဖော်ထုတ်ခြင်း — မြင်ကွင်းဖယ်ရှားမှုကို ဖော်ထုတ်ခြင်း ဖွင့် — မြင်ကွင်းဖယ်ရှားမှုကို ဖော်ထုတ်ခြင်း ပိတ်
4. MW အကွာအဝေး ထိန်းချုပ်မှု
5. မိုက်ခရိုဝေ့ဗ် မော်ဂျူး
6. အခွင့်မရှိ ဝင်ရောက်ခြင်း ရီစစ်စတာ ဂျန်ပါများ
7. Mask ရီစစ်စတာ ဂျန်ပါများ
8. တာမီနယ်များ
9. အချက်ပေး ရီစစ်စတာ ဂျန်ပါများ
10. အခွင့်မရဝင်ရောက် စပရင်
11. LED — LED ဖွင့် — LED ပိတ်
12. တုံ့ပြန်မှုဆက်တင်များ — အကာအကွယ် — အလိုအလျောက် — အိမ်မွေးတိရစ္ဆာန်

2 တပ်ဆင်ခြင်း

ဝက်အူ မော်ဒယ်- PA_3.5 ×25 (ဝက်အူ 4 လုံး)

a. မျက်နှာကြက်ဒေါက် တွဲဖက်ပစ္စည်း

b. နံရံဒေါက် တွဲဖက်ပစ္စည်း

မှတ်ချက်- ဒေါက်များသည် အသုံးမပြုလည်းဖြစ်သည်။

3 15m မှန်ဘီလူးများ

a. ရှာဖွေသိရှိမှု အကွာအဝေး- 85.9°၊ 52 ဇုန်၊ 4 ပြင်ညီ

b. တပ်ဆင်ရန်အမြင့်-

တပ်ဆင်သည့် အကွာအဝေး 1.8 m မှ 2.4 m

အကြံပြုထားသော တပ်ဆင်ရန်အမြင့်သည် 2.2 m ဖြစ်သည်။

c. မိုက်ခရိုဝေ့ဗ် အကာအဝေး ထိန်းချုပ်မှု-

အများဆုံး- 15 m　　အလယ်အလတ်- 0 မှ 10 m　　အနည်းဆုံး- ပိတ်

4 ရီစစ်စတာ ကြိုးတပ်ဆင်ခြင်း

ရီစစ်စတာဝါယာကြိုး တပ်ဆင်ခြင်းအတွက် ရှာဖွေစက်တွင် နည်းလမ်းနှစ်မျိုးရှိသည်-

(1) သတိပေးချက်/အခွင့်မရဝင်ရောက်ခြင်း/MASK ပင်များပေါ်မှ လိုင်းအဆုံး ခံနိုင်ရည်ကို ရွေးချယ်ရန် ဂျန်ပါများကို အသုံးပြုခြင်း (ထိန်းချုပ်ပန်နယ် မှီခိုမှုရှိသည်)။

(2) ခံနိုင်ရည်ရွေးချယ်ခြင်း (ထိန်းချုပ်ပန်နယ် မှီခိုမှုရှိသည်)၊ ပြီးနောက် ရှာဖွေစက်၏ သတိပေးချက်/အခွင့်မရဝင်ရောက်ခြင်း/MASK ဝါယာကြိုးလိုင်းပေါ်သို့ ရီစစ်စတာ ထည့်ပါ။

a. အခွင့်မရဝင်ရောက်ခြင်း ခံနိုင်ရည်- 1K၊ 2K2၊ 4K7၊ 5K6၊ 6K8

b. အခွင့်မရဝင်ရောက်ခြင်း ခံနိုင်ရည်- 1K၊ 2K2၊ 4K7၊ 5K6

c. Mask ခံနိုင်ရည်- 1K ၊ 2K2 ၊ 6K8

5 ချိတ်ဆက်မှု အမျိုးအစား

a.ပုံမှန်အတိုင်း ပိတ်ထားသည်

b. လိုင်းဝါယာ၏ တစ်ခုတည်းသော အဆုံး

c. လိုင်းဝါယာ၏ အဆုံးသတ် နှစ်ခု

d. လိုင်းဝါယာ၏ အဆုံးသတ် သုံးခု

6 ပါဝါဖွင့်

ပါဝါဖွင့်ပြီးသည့်အခါ အညွှန်းမီးသည် လျင်မြန်စွာဖြင့် မှိတ်တုတ်မှိတ်တုတ်ဖြစ်လာပါမည်။ ရှာဖွေစက် ကိုယ်တိုင်စစ်ဆေးမှု ပြီးစီးသည်နှင့်၊ ရှာဖွေစက်က ရွေ့လျားမှုကို တွေ့သည့်တိုင်အောင် LED အညွှန်းမီးသည် ဆက်၍ပြသနေလိမ့်မည်။

7 အတားအဆီးဖယ်ခြင်း သတိပေးချက်

8 အကာအကွယ်ဖယ်ခြင်း သတိပေးချက်

အသေးစိတ်အချက်အလက်

ရှာဖွေမှုနည်းလမ်း	သွယ်ဝိုက် အနီအောက်ရောင်ခြည်၊ မိုက်ခရိုဝေ့ဗ်
ရှာဖွေသိရှိမှု အကွာအဝေး	15 m
ရှာဖွေသိရှိမှု ထောင့်ချိုး	85.9°
ရှာဖွေသိရှိမှု ဇုန်များ	52
ရှာဖွေနိုင်သော အမြန်နှုန်း	0.3~2 m/s
အာရုံခံနိုင်စွမ်း	အလိုအလျောက်၊ အနိမ့်
အဖြူရောင်အလင်း စစ်ထုတ်မှု	6500lux
မိုက်ခရိုဝေ့ဗ် ကြိမ်နှုန်း	24 GHz (24.15~24.25 GHz)
ဒစ်ဂျစ်တယ် အပူချိန် ခံနိုင်ရည်	ပံ့ပိုးသည်
အောက်ခြေပိုင်းအထိ ကာကွယ်ပေးခြင်း	ပံ့ပိုးသည်
ဒစ်ဂျစ်တယ်ဖြင့် လုပ်ဆောင်ခြင်း	ပံ့ပိုးသည်
မြင်ကွင်းအကာအကွယ်	ပံ့ပိုးသည်
အမှတ်တမဲ့ဖြစ်မှုမှ ကာကွယ်ခြင်း	အရှေ့ဘက်
မြင်ကွင်းဖယ်ရှားမှုကို ဖော်ထုတ်ခြင်း	ပံ့ပိုးသည်
အကာအကွယ်ဖယ်ခြင်း	ပံ့ပိုးသည်
အတားအဆီးဖယ်ခြင်း	ပံ့ပိုးသည်
အချက်ပေး အထွက်ပေါက်	ပုံမှန်အတိုင်းပိတ်ထားသည်
LED အညွှန်းမီး	အစိမ်းရောင် (PIR)၊ အနီရောင် (မိုက်ခရိုဝေ့ဗ်)၊ အပြာရောင် (သတိပေးချက်
ထုတ်လွှင့်မှုနည်းလမ်း	ကြိုးဖြင့်
ပါဝါ ပေးသွင်းမှု	9 မှ 16 VDC အထိ
ပုံမှန်ဗို့အား	12 VDC
ပါဝါသုံးစွဲမှု	25 mA အများဆုံး
လုပ်ဆောင်ရန် အပူချိန်	-10 °C မှ 55 °C
သိမ်းဆည်းရန် အပူချိန်	-20 °C မှ 60 °C
လုပ်ဆောင်ရန် စိုထိုင်းဆ	10% မှ 90%
အတိုင်းအတာ(W x H x D)	65.7 mm × 103.8 mm × 45.5 mm
အလေးချိန်	100g
တပ်ဆင်မှု အမြင့်	1.8 m မှ 2.4 m
တပ်ဆင်ရေး နည်းလမ်း	နံရံ
ပစ္စည်းအသုံးပြုနေရာ	အတွင်းဘက်
ဒေါက်	အသုံးမပြုလည်းဖြစ်သည့် နံရံနှင့် မျက်နှာကြက် ဆက်စပ်ပစ္စည်း

LPS နှင့် ကိုက်ညီသော ပါဝါအဒက်ပတာကို အသုံးပြုပါ။ သုံးရန်အကြံပြုထားသော ပါဝါအဒက်ပတာကို Shenzhen Honor Electronic Co., Ltd. မှ ပြုလုပ်သည်။

FCC Information
Please take attention that changes or modification not expressly approved by the party responsible for compliance could void the user's authority to operate the equipment.
FCC compliance: This equipment has been tested and found to comply with the limits for a Class B digital device, pursuant to part 15 of the FCC Rules. These limits are designed to provide reasonable protection against harmful interference in a residential installation. This equipment generates, uses and can radiate radio frequency energy and, if not installed and used in accordance with the instructions, may cause harmful interference to radio communications. However, there is no guarantee that interference will not occur in a particular installation. If this equipment does cause harmful interference to radio or television reception, which can be determined by turning the equipment off and on, the user is encouraged to try to correct the interference by one or more of the following measures:
—Reorient or relocate the receiving antenna.
—Increase the separation between the equipment and receiver.
—Connect the equipment into an outlet on a circuit different from that to which the receiver is connected.
—Consult the dealer or an experienced radio/TV technician for help.
This equipment should be installed and operated with a minimum distance 20cm between the radiator and your body.
FCC Conditions
This device complies with part 15 of the FCC Rules. Operation is subject to the following two conditions:
1. This device may not cause harmful interference.
2. This device must accept any interference received, including interference that may cause undesired operation.

ENGLISH

©2021 Hangzhou Hikvision Digital Technology Co., Ltd. All rights reserved.

About this Manual

The Manual includes instructions for using and managing the Product. Pictures, charts, images and all other information hereinafter are for description and explanation only. The information contained in the Manual is subject to change, without notice, due to firmware updates or other reasons. Please find the latest version of this Manual at the Hikvision website (https://www.hikvision.com/).

Please use this Manual with the guidance and assistance of professionals trained in supporting the Product.

HIKVISION and other Hikvision's trademarks and logos are the properties of Hikvision in various jurisdictions. Other trademarks and logos mentioned are the properties of their respective owners.

Disclaimer

TO THE MAXIMUM EXTENT PERMITTED BY APPLICABLE LAW, THIS MANUAL AND THE PRODUCT DESCRIBED, WITH ITS HARDWARE, SOFTWARE AND FIRMWARE, ARE PROVIDED "AS IS" AND "WITH ALL FAULTS AND ERRORS". HIKVISION MAKES NO WARRANTIES, EXPRESS OR IMPLIED, INCLUDING WITHOUT LIMITATION, MERCHANTABILITY, SATISFACTORY QUALITY, OR FITNESS FOR A PARTICULAR PURPOSE. THE USE OF THE PRODUCT BY YOU IS AT YOUR OWN RISK. IN NO EVENT WILL HIKVISION BE LIABLE TO YOU FOR ANY SPECIAL, CONSEQUENTIAL, INCIDENTAL, OR INDIRECT DAMAGES, INCLUDING, AMONG OTHERS, DAMAGES FOR LOSS OF BUSINESS PROFITS, BUSINESS INTERRUPTION, OR LOSS OF DATA, CORRUPTION OF SYSTEMS, OR LOSS OF DOCUMENTATION, WHETHER BASED ON BREACH OF CONTRACT, TORT (INCLUDING NEGLIGENCE), PRODUCT LIABILITY, OR OTHERWISE, IN CONNECTION WITH THE USE OF THE PRODUCT, EVEN IF HIKVISION HAS BEEN ADVISED OF THE POSSIBILITY OF SUCH DAMAGES OR LOSS.

YOU ACKNOWLEDGE THAT THE NATURE OF THE INTERNET PROVIDES FOR INHERENT SECURITY RISKS, AND HIKVISION SHALL NOT TAKE ANY RESPONSIBILITIES FOR ABNORMAL OPERATION, PRIVACY LEAKAGE OR OTHER DAMAGES RESULTING FROM CYBER-ATTACK, HACKER ATTACK, VIRUS INFECTION, OR OTHER INTERNET SECURITY RISKS; HOWEVER, HIKVISION WILL PROVIDE TIMELY TECHNICAL SUPPORT IF REQUIRED.

YOU AGREE TO USE THIS PRODUCT IN COMPLIANCE WITH ALL APPLICABLE LAWS, AND YOU ARE SOLELY RESPONSIBLE FOR ENSURING THAT YOUR USE CONFORMS TO THE APPLICABLE LAW. ESPECIALLY, YOU ARE RESPONSIBLE, FOR USING THIS PRODUCT IN A MANNER THAT DOES NOT INFRINGE ON THE RIGHTS OF THIRD PARTIES, INCLUDING WITHOUT LIMITATION, RIGHTS OF PUBLICITY, INTELLECTUAL PROPERTY RIGHTS, OR DATA PROTECTION AND OTHER PRIVACY RIGHTS. YOU SHALL NOT USE THIS PRODUCT FOR ANY PROHIBITED END-USES, INCLUDING THE DEVELOPMENT OR PRODUCTION OF WEAPONS OF MASS DESTRUCTION, THE DEVELOPMENT OR PRODUCTION OF CHEMICAL OR BIOLOGICAL WEAPONS, ANY ACTIVITIES IN THE CONTEXT RELATED TO ANY NUCLEAR EXPLOSIVE OR UNSAFE NUCLEAR FUEL-CYCLE, OR IN SUPPORT OF HUMAN RIGHTS ABUSES.

IN THE EVENT OF ANY CONFLICTS BETWEEN THIS MANUAL AND THE APPLICABLE LAW, THE LATER PREVAILS.

This product and - if applicable - the supplied accessories too are marked with "CE" and comply therefore with the applicable harmonized European standards listed under the RE Directive 2014/53/EU, the EMC Directive 2014/30/EU, the RoHS Directive 2011/65/EU.

2012/19/EU (WEEE directive): Products marked with this symbol cannot be disposed of as unsorted municipal waste in the European Union. For proper recycling, return this product to your local supplier upon the purchase of equivalent new equipment, or dispose of it at designated collection points. For more information see: www.recyclethis.info

INSTALLATION CAUTION

The additional force shall be equal to three times the weight of the equipment but not less than 50N. The equipment and its associated mounting means shall remain secure during the installation. After the installation, the equipment, including any associated mounting plate, shall not be damaged.

ESPAÑOL

©2021 Hangzhou Hikvision Digital Technology Co., Ltd. Todos los derechos reservados.

Sobre este manual

Este manual incluye las instrucciones de utilización y gestión del producto. Las figuras, gráficos, imágenes y cualquier otra información que encontrará en lo sucesivo tienen únicamente fines descriptivos y aclaratorios. La información incluida en el manual está sujeta a cambios, sin aviso previo, debido a las actualizaciones de software u otros motivos. Visite el sitio web de Hikvision —https://www.hikvision.com/— para acceder a la última versión de este manual.

Utilice este manual con la guía y asistencia de profesionales capacitados en el soporte del producto.

HIKVISION y otras marcas comerciales y logotipos de Hikvision son propiedad de Hikvision en diferentes jurisdicciones. Las demás marcas comerciales y logotipos mencionados son propiedad de sus respectivos dueños.

Descargo de responsabilidad

EN LA MEDIDA MÁXIMA PERMITIDA POR LAS LEYES APLICABLES, ESTE MANUAL Y EL PRODUCTO DESCRITO —INCLUIDOS SU HARDWARE, SOFTWARE Y FIRMWARE— SE SUMINISTRAN «TAL CUAL» Y «CON TODOS SU FALLOS Y ERRORES». HIKVISION NO OFRECE GARANTÍAS, EXPLÍCITAS O IMPLÍCITAS, INCLUIDAS, A MODO ENUNCIATIVO, COMERCIABILIDAD, CALIDAD SATISFACTORIA O IDONEIDAD PARA UN PROPÓSITO EN PARTICULAR. EL USO QUE HAGA DEL PRODUCTO CORRE BAJO SU ÚNICO RIESGO. EN NINGÚN CASO, HIKVISION PODRÁ CONSIDERARSE RESPONSABLE ANTE USTED DE NINGÚN DAÑO ESPECIAL, CONSECUENTE, INCIDENTAL O INDIRECTO, INCLUYENDO, ENTRE OTROS, DAÑOS POR PÉRDIDAS DE BENEFICIOS COMERCIALES, INTERRUPCIÓN DE LA ACTIVIDAD COMERCIAL, PÉRDIDA DE DATOS, CORRUPCIÓN DE LOS SISTEMAS O PÉRDIDA DE DOCUMENTACIÓN, YA SEA POR INCUMPLIMIENTO DEL CONTRATO, AGRAVIO (INCLUYENDO NEGLIGENCIA), RESPONSABILIDAD DEL PRODUCTO O EN RELACIÓN CON EL USO DEL PRODUCTO, INCLUSO CUANDO HIKVISION HAYA RECIBIDO UNA NOTIFICACIÓN DE LA POSIBILIDAD DE DICHOS DAÑOS O PÉRDIDAS.

USTED RECONOCE QUE LA NATURALEZA DE INTERNET IMPLICA RIESGOS DE SEGURIDAD INHERENTES Y HIKVISION NO TENDRÁ NINGUNA RESPONSABILIDAD POR EL FUNCIONAMIENTO ANORMAL, FILTRACIONES DE PRIVACIDAD U OTROS DAÑOS RESULTANTES DE ATAQUES CIBERNÉTICOS, ATAQUES DE HACKERS, INFECCIONES DE VIRUS U OTROS RIESGOS DE SEGURIDAD DE INTERNET; SIN EMBARGO, HIKVISION PROPORCIONARÁ APOYO TÉCNICO OPORTUNO DE SER NECESARIO.

USTED ACEPTA USAR ESTE PRODUCTO DE CONFORMIDAD CON TODAS LAS LEYES APLICABLES Y SOLO USTED ES EL ÚNICO RESPONSABLE DE ASEGURAR QUE EL USO CUMPLA CON DICHAS LEYES. EN ESPECIAL, USTED ES RESPONSABLE DE USAR ESTE PRODUCTO DE FORMA QUE NO INFRINJA LOS DERECHOS DE TERCEROS, INCLUYENDO, DE MANERA ENUNCIATIVA MAS NO LIMITATIVA, DERECHOS DE PUBLICIDAD, DERECHOS DE PROPIEDAD INTELECTUAL, DERECHOS RELATIVOS A LA PROTECCIÓN DE DATOS Y OTROS DERECHOS RELATIVOS A LA PRIVACIDAD. NO UTILIZARÁ ESTE PRODUCTO PARA NINGÚN USO FINAL PROHIBIDO, INCLUYENDO EL DESARROLLO O LA PRODUCCIÓN DE ARMAS DE DESTRUCCIÓN MASIVA, EL DESARROLLO O PRODUCCIÓN DE ARMAS QUÍMICAS O BIOLÓGICAS, NINGUNA ACTIVIDAD EN EL CONTEXTO RELACIONADO CON ALGÚN EXPLOSIVO NUCLEAR O EL CICLO DE COMBUSTIBLE NUCLEAR INSEGURO O EN APOYO DE ABUSOS DE LOS DERECHOS HUMANOS.

EN CASO DE HABER CONFLICTO ENTRE ESTE MANUAL Y LA LEGISLACIÓN VIGENTE, ESTA ÚLTIMA PREVALECERÁ.

Este producto, y en su caso también los accesorios suministrados, tienen la marca "CE" y por tanto cumplen con las normas europeas armonizadas aplicables enumeradas en la Directiva de equipos de radio 2014/53/UE, la Directiva de compatibilidad electromagnética 2014/30/UE y la Directiva de restricción del uso de sustancias peligrosas 2011/65/UE.

2012/19/UE (directiva RAEE, residuos de aparatos eléctricos y electromagnéticos): En la Unión Europea, los productos marcados con este símbolo no pueden ser desechados en el sistema de basura municipal sin recogida selectiva. Para un reciclaje adecuado, entregue este producto en el lugar de compra del equipo nuevo equivalente o deshágase de él en el punto de recogida designado a tal efecto. Para ver más información, visite: www.recyclethis.info

PRECAUCIONES DE INSTALACIÓN

La fuerza adicional debe ser equivalente a tres veces el peso del equipo, pero no inferior a 50 N. El equipo y el soporte asociado deben permanecer seguros durante la instalación. Tras la instalación, no se debe dañar el equipo ni tampoco las placas de montaje asociadas.

FRANÇAIS

©2021 Hangzhou Hikvision Digital Technology Co., Ltd. Tous droits réservés.

À propos de ce manuel

Ce manuel fournit des instructions d'utilisation et de gestion du produit. Les images, les tableaux, les figures et toutes les autres informations ci-après ne sont donnés qu'à titre de description et d'explication. Les informations contenues dans ce manuel sont modifiables sans préavis, en raison d'une mise à jour d'un micrologiciel ou pour d'autres raisons. Veuillez trouver la dernière version de ce manuel sur le site Internet de Hikvision (https://www.hikvision.com/).

Veuillez utiliser ce mode d'emploi avec les conseils et l'assistance de professionnels spécialement formés dans la prise en charge de ce produit.

HIKVISION et les autres marques et logos de Hikvision sont la propriété de Hikvision dans diverses juridictions. Toutes les autres marques et tous les logos mentionnés appartiennent à leurs propriétaires respectifs.

Clause d'exclusion de responsabilité

DANS LES LIMITES AUTORISÉES PAR LA LOI EN VIGUEUR, LE PRÉSENT MANUEL ET LE PRODUIT DÉCRIT, AINSI QUE SON MATÉRIEL, SES LOGICIELS ET SES MICROLOGICIELS, SONT FOURNIS « EN L'ÉTAT » ET « AVEC TOUS LES DÉFAUTS ET ERREURS ». HIKVISION NE FAIT AUCUNE GARANTIE, EXPLICITE OU IMPLICITE, Y COMPRIS, MAIS SANS S'Y LIMITER, DE QUALITÉ MARCHANDE, DE QUALITÉ SATISFAISANTE, OU D'ADÉQUATION À UN USAGE PARTICULIER. VOUS UTILISEZ LE PRODUIT À VOS PROPRES RISQUES. EN AUCUN CAS HIKVISION NE SERA TENU RESPONSABLE POUR TOUT DOMMAGE SPÉCIAL, CONSÉCUTIF, ACCESSOIRE OU INDIRECT, Y COMPRIS, ENTRE AUTRES, LES DOMMAGES RELATIFS À LA PERTE DE PROFITS D'ENTREPRISE, À L'INTERRUPTION D'ACTIVITÉS COMMERCIALES, OU LA PERTE DES DONNÉES, LA CORRUPTION DES SYSTÈMES, OU LA PERTE DES DOCUMENTS, S'ILS SONT BASÉS SUR UNE VIOLATION DE CONTRAT, UNE FAUTE (Y COMPRIS LA NÉGLIGENCE), LA RESPONSABILITÉ EN MATIÈRE DE PRODUITS, OU AUTRE, EN RAPPORT AVEC L'UTILISATION DU PRODUIT, MÊME SI HIKVISION A ÉTÉ INFORMÉ DE LA POSSIBILITÉ D'UN TEL DOMMAGE OU D'UNE TELLE PERTE.

VOUS RECONNAISSEZ QUE LA NATURE D'INTERNET EST SOURCE DE RISQUES DE SÉCURITÉ INHÉRENTS, ET HIKVISION SE DÉGAGE DE TOUTE RESPONSABILITÉ EN CAS DE FONCTIONNEMENT ANORMAL, DIVULGATION D'INFORMATIONS CONFIDENTIELLES OU AUTRES DOMMAGES DÉCOULANT D'UNE CYBERATTAQUE, D'UN PIRATAGE INFORMATIQUE, D'UNE INFECTION PAR DES VIRUS, OU AUTRES RISQUES DE SÉCURITÉ LIÉS À INTERNET ; TOUTEFOIS, HIKVISION FOURNIRA UNE ASSISTANCE TECHNIQUE DANS LES DÉLAIS, LE CAS ÉCHÉANT.

VOUS ACCEPTEZ D'UTILISER CE PRODUIT CONFORMÉMENT À L'ENSEMBLE DES LOIS EN VIGUEUR. IL EST DE VOTRE RESPONSABILITÉ EXCLUSIVE DE VEILLER À CE QUE VOTRE UTILISATION SOIT CONFORME À LA LOI APPLICABLE. IL VOUS APPARTIENT SURTOUT D'UTILISER CE PRODUIT D'UNE MANIÈRE QUI NE PORTE PAS ATTEINTE AUX DROITS DE TIERS, Y COMPRIS, MAIS SANS S'Y LIMITER, LES DROITS DE PUBLICITÉ, LES DROITS DE PROPRIÉTÉ INTELLECTUELLE, OU LA PROTECTION DES DONNÉES ET D'AUTRES DROITS À LA VIE PRIVÉE. VOUS NE DEVEZ PAS UTILISER CE PRODUIT POUR TOUTE UTILISATION FINALE INTERDITE, NOTAMMENT LA MISE AU POINT OU LA PRODUCTION D'ARMES DE DESTRUCTION MASSIVE, LA MISE AU POINT OU LA FABRICATION D'ARMES CHIMIQUES OU BIOLOGIQUES, LES ACTIVITÉS DANS LE CONTEXTE LIÉ AUX EXPLOSIFS NUCLÉAIRES OU AU CYCLE DU COMBUSTIBLE NUCLÉAIRE DANGEREUX, OU SOUTENANT LES VIOLATIONS DES DROITS DE L'HOMME.

EN CAS DE CONFLIT ENTRE CE MANUEL ET LES LOIS EN VIGUEUR, CES DERNIÈRES PRÉVALENT.

Ce produit et, le cas échéant, les accessoires qui l'accompagnent, sont estampillés « CE » et sont donc conformes aux normes européennes harmonisées en vigueur répertoriées sous la directive relative aux équipements radioélectriques 2014/53/UE, la directive sur les émissions électromagnétiques 2014/30/UE et la directive RoHS 2011/65/UE.

2012/19/UE (directive DEEE) : Dans l'Union européenne, les produits portant ce pictogramme ne doivent pas être déposés dans une décharge municipale où le tri des déchets n'est pas pratiqué. Pour un recyclage adéquat, remettez ce produit à votre revendeur lors de l'achat d'un nouvel équipement équivalent, ou déposez-le dans un lieu de collecte prévu à cet effet. Pour de plus amples informations, consultez : www.recyclethis.info.

PRÉCAUTION D'INSTALLATION

La force supplémentaire doit être égale à trois fois le poids de l'équipement et au minimum à 50 N. L'équipement et ses supports de montage doivent être maintenus fermement en place pendant l'installation. Après l'installation, l'équipement, y compris le plateau de montage associé le cas échéant, ne doit pas être endommagé.

ITALIANO

©2021 Hangzhou Hikvision Digital Technology Co., Ltd. - Tutti i diritti riservati.

Informazioni sul presente Manuale

Il presente Manuale contiene le istruzioni per l'uso e la gestione del prodotto. Le illustrazioni, i grafici e tutte le altre informazioni che seguono hanno solo scopi illustrativi ed esplicativi. Le informazioni contenute nel Manuale sono soggette a modifiche senza preavviso in seguito ad aggiornamenti del firmware o per altri motivi. Scaricare la versione più recente del presente Manuale dal sito web di Hikvision (https://www.hikvision.com/).

Utilizzare il presente Manuale con la supervisione e l'assistenza di personale qualificato nel supporto del prodotto.

HIKVISION e gli altri marchi e loghi di Hikvision sono di proprietà di Hikvision in varie giurisdizioni. Gli altri marchi registrati e loghi menzionati appartengono ai rispettivi proprietari.

Esclusione di responsabilità

NELLA MISURA MASSIMA CONSENTITA DALLA LEGGE VIGENTE, QUESTO MANUALE E IL PRODOTTO DESCRITTO, CON IL SUO HARDWARE, SOFTWARE E FIRMWARE, SONO FORNITI "COSÌ COME SONO" E "CON TUTTI I DIFETTI E GLI ERRORI". HIKVISION NON RILASCIA ALCUNA GARANZIA, NÉ ESPRESSA NÉ IMPLICITA COME, SOLO A TITOLO DI ESEMPIO, GARANZIE DI COMMERCIABILITÀ, QUALITÀ SODDISFACENTE O IDONEITÀ PER UN USO SPECIFICO. L'UTENTE UTILIZZA IL PRODOTTO A PROPRIO RISCHIO. HIKVISION DECLINA QUALSIASI RESPONSABILITÀ VERSO L'UTENTE IN RELAZIONE A DANNI SPECIALI, CONSEQUENZIALI E INCIDENTALI, COMPRESI, TRA GLI ALTRI, I DANNI DERIVANTI DA MANCATO PROFITTO, INTERRUZIONE DELL'ATTIVITÀ O PERDITA DI DATI, DANNEGGIAMENTO DI SISTEMI O PERDITA DI DOCUMENTAZIONE, DERIVANTI DA INADEMPIENZA CONTRATTUALE, ILLECITO (COMPRESA LA NEGLIGENZA), RESPONSABILITÀ PER DANNI AI PRODOTTI O ALTRIMENTI IN RELAZIONE ALL'USO DEL PRODOTTO, ANCHE QUALORA HIKVISION SIA STATA INFORMATA DELLA POSSIBILITÀ DI TALI DANNI O PERDITE.

L'UTENTE RICONOSCE CHE LA NATURA DI INTERNET PREVEDE RISCHI DI SICUREZZA INTRINSECI E CHE HIKVISION DECLINA QUALSIASI RESPONSABILITÀ IN RELAZIONE A FUNZIONAMENTI ANOMALI, VIOLAZIONE DELLA RISERVATEZZA O ALTRI DANNI RISULTANTI DA ATTACCHI INFORMATICI, INFEZIONE DA VIRUS O ALTRI RISCHI LEGATI ALLA SICUREZZA SU INTERNET; TUTTAVIA, HIKVISION FORNIRÀ TEMPESTIVO SUPPORTO TECNICO, SE NECESSARIO.

L'UTENTE ACCETTA DI UTILIZZARE IL PRODOTTO IN CONFORMITÀ A TUTTE LE LEGGI VIGENTI E DI ESSERE IL SOLO RESPONSABILE DI TALE UTILIZZO CONFORME. IN PARTICOLARE, L'UTENTE È RESPONSABILE DEL FATTO CHE L'UTILIZZO DEL PRODOTTO NON VIOLI DIRITTI DI TERZI COME, SOLO A TITOLO DI ESEMPIO, DIRITTI DI PUBBLICITÀ, DIRITTI DI PROPRIETÀ INTELLETTUALE O DIRITTI RELATIVI ALLA PROTEZIONE DEI DATI E ALTRI DIRITTI RIGUARDANTI LA PRIVACY. L'UTENTE NON UTILIZZERÀ IL PRODOTTO IN MODI PROIBITI, COME, TRA GLI ALTRI, LA PRODUZIONE DI ARMI DI DISTRUZIONE DI MASSA, LO SVILUPPO O LA PRODUZIONE DI ARMI CHIMICHE O BIOLOGICHE, QUALSIASI ATTIVITÀ SVOLTA IN CONTESTI CORRELATI A ESPLOSIVI NUCLEARI O COMBUSTIBILI NUCLEARI NON SICURI O ATTIVITÀ CHE CAUSINO VIOLAZIONI DEI DIRITTI UMANI.

IN CASO DI CONFLITTO TRA IL PRESENTE MANUALE E LA LEGGE VIGENTE, PREVARRÀ QUEST'ULTIMA.

Questo prodotto e gli eventuali accessori in dotazione sono contrassegnati con il marchio "CE" e sono quindi conformi alle norme europee armonizzate vigenti di cui alla Direttiva RE 2014/53/UE, alla Direttiva EMC 2014/30/UE, alla Direttiva RoHS 2011/65/UE.

2012/19/UE (Direttiva RAEE): i prodotti contrassegnati con il presente simbolo non possono essere smaltiti come rifiuti domestici indifferenziati nell'Unione europea. Per lo smaltimento corretto, restituire il prodotto al rivenditore in occasione dell'acquisto di un nuovo dispositivo o smaltirlo nei punti di raccolta autorizzati. Ulteriori informazioni sono disponibili sul sito www.recyclethis.info

PRECAUZIONI PER L'INSTALLAZIONE

La forza applicata deve essere pari al triplo del peso del dispositivo e in ogni caso non inferiore a 50 N. Il dispositivo e gli utensili utilizzati per il montaggio devono rimanere al sicuro durante l'installazione. Dopo l'installazione, il dispositivo e la piastra di montaggio non devono subire danni.

DEUTSCH

©2021 Hangzhou Hikvision Digital Technologie Co., Ltd. Alle Rechte vorbehalten.

Hinweise zu dieser Bedienungsanleitung

Die Bedienungsanleitung beinhaltet Anleitungen zur Verwendung und Verwaltung des Produkts. Bilder, Diagramme, Abbildungen und alle sonstigen Informationen dienen nur der Beschreibung und Erklärung. Die Änderung der in der Bedienungsanleitung enthaltenen Informationen ist aufgrund von Firmware-Aktualisierungen oder aus anderen Gründen vorbehalten. Die neueste Version dieser Bedienungsanleitung finden Sie auf der Hikvision-Website (https://www.hikvision.com/).

Bitte verwenden Sie diese Bedienungsanleitung unter Anleitung und Unterstützung von Fachleuten, die für den Support des Produkts geschult sind.

HIKVISION und andere Marken und Logos von Hikvision sind das Eigentum von Hikvision in verschiedenen Ländern. Andere hier erwähnte Marken und Logos sind Eigentum ihrer jeweiligen Inhaber.

Haftungsausschluss

DIESE BEDIENUNGSANLEITUNG UND DAS BESCHRIEBENE PRODUKT MIT SEINER HARDWARE, SOFTWARE UND FIRMWARE WERDEN, SOWEIT GESETZLICH ZULÄSSIG, IN DER „VORLIEGENDEN FORM" UND MIT „ALLEN FEHLERN UND IRRTÜMERN" BEREITGESTELLT. HIKVISION ÜBERNIMMT KEINE AUSDRÜCKLICHEN ODER STILLSCHWEIGENDEN GARANTIEN, EINSCHLIEßLICH, ABER NICHT BESCHRÄNKT AUF DIE MARKTGÄNGIGKEIT, ZUFRIEDENSTELLENDE QUALITÄT ODER EIGNUNG FÜR EINEN BESTIMMTEN ZWECK. DIE NUTZUNG DES PRODUKTS DURCH SIE ERFOLGT AUF IHRE EIGENE GEFAHR. IN KEINEM FALL IST HIKVISION IHNEN GEGENÜBER HAFTBAR FÜR BESONDERE, ZUFÄLLIGE, DIREKTE ODER INDIREKTE SCHÄDEN, EINSCHLIEßLICH, JEDOCH NICHT DARAUF BESCHRÄNKT, VERLUST VON GESCHÄFTSGEWINNEN, GESCHÄFTSUNTERBRECHUNG, DATENVERLUST, SYSTEMBESCHÄDIGUNG, VERLUST VON DOKUMENTATIONEN, SEI ES AUFGRUND VON VERTRAGSBRUCH, UNERLAUBTER HANDLUNG (EINSCHLIEßLICH FAHRLÄSSIGKEIT), PRODUKTHAFTUNG ODER ANDERWEITIG, IN VERBINDUNG MIT DER VERWENDUNG DIESES PRODUKTS, SELBST WENN HIKVISION ÜBER DIE MÖGLICHKEIT DERARTIGER SCHÄDEN ODER VERLUSTE INFORMIERT WAR.

SIE ERKENNEN AN, DASS DIE NATUR DES INTERNETS DAMIT VERBUNDENE SICHERHEITSRISIKEN BEINHALTET. HIKVISION ÜBERNIMMT KEINE VERANTWORTUNG FÜR ANORMALEN BETRIEB, DATENVERLUST ODER ANDERE SCHÄDEN, DIE SICH AUS CYBERANGRIFFEN, HACKERANGRIFFEN, VIRUSINFEKTION ODER ANDEREN SICHERHEITSRISIKEN IM INTERNET ERGEBEN. HIKVISION WIRD JEDOCH BEI BEDARF ZEITNAH TECHNISCHEN SUPPORT LEISTEN.

SIE STIMMEN ZU, DIESES PRODUKT IN ÜBEREINSTIMMUNG MIT ALLEN GELTENDEN GESETZEN ZU VERWENDEN, UND SIE SIND ALLEIN DAFÜR VERANTWORTLICH, DASS IHRE VERWENDUNG GEGEN KEINE GELTENDEN GESETZE VERSTÖßT. INSBESONDERE SIND SIE DAFÜR VERANTWORTLICH, DIESES PRODUKT SO ZU VERWENDEN, DASS DIE RECHTE DRITTER NICHT VERLETZT WERDEN, EINSCHLIEßLICH, ABER NICHT BESCHRÄNKT AUF VERÖFFENTLICHUNGSRECHTE, DIE RECHTE AN GEISTIGEM EIGENTUM ODER DEN DATENSCHUTZ UND ANDERE PERSÖNLICHKEITSRECHTE. SIE DÜRFEN DIESES PRODUKT NICHT FÜR VERBOTENE ENDANWENDUNGEN VERWENDEN, EINSCHLIESSLICH DER ENTWICKLUNG ODER HERSTELLUNG VON MASSENVERNICHTUNGSWAFFEN, DER ENTWICKLUNG ODER HERSTELLUNG CHEMISCHER ODER BIOLOGISCHER WAFFEN, JEGLICHER AKTIVITÄTEN IM ZUSAMMENHANG MIT EINEM NUKLEAREN SPRENGKÖRPER ODER UNSICHEREN NUKLEAREN BRENNSTOFFKREISLAUF BZW. ZUR UNTERSTÜTZUNG VON MENSCHENRECHTSVERLETZUNGEN.

IM FALL VON WIDERSPRÜCHEN ZWISCHEN DIESER BEDIENUNGSANLEITUNG UND GELTENDEM RECHT IST LETZTERES MAßGEBLICH.

Dieses Produkt und – sofern zutreffend – das mitgelieferte Zubehör sind mit „CE" gekennzeichnet und entsprechen daher den geltenden harmonisierten europäischen Normen gemäß der RE-Richtlinie 2014/53/EU, der EMV-Richtlinie 2014/30/EU und der RoHS-Richtlinie 2011/65/EU.

2012/19/EU (Elektroaltgeräte-Richtlinie): Produkte, die mit diesem Symbol gekennzeichnet sind, dürfen innerhalb der Europäischen Union nicht mit dem Hausmüll entsorgt werden. Für korrektes Recycling geben Sie dieses Produkt an Ihren örtlichen Fachhändler zurück oder entsorgen Sie es an einer der Sammelstellen. Weitere Informationen finden Sie unter: www.recyclethis.info

SICHERHEITSHINWEISE ZUR INSTALLATION

Die zusätzliche Belastung muss dem dreifachen Gewicht des Geräts entsprechen, jedoch mindestens 50 N. Das Gerät und die zugehörigen Befestigungsmittel müssen während der Installation stets gesichert sein. Nach der Installation darf das Gerät, einschließlich der zugehörigen Montageplatte, nicht beschädigt werden.

PORTUGUÊS

©2021 Hangzhou Hikvision Digital Technology Co., Ltd. Todos os direitos reservados.

Acerca deste Manual

O Manual inclui instruções para utilizar e gerir o produto. As fotografias, os gráficos, as imagens e todas as outras informações doravante apresentadas destinam-se apenas a fins de descritivos e informativos. As informações que constam do Manual estão sujeitas a alteração, sem aviso prévio, devido a atualizações de firmware ou a outros motivos. Encontre a versão mais recente deste Manual no site da Hikvision (https://www.hikvision.com/).

Utilize este Manual sob orientação e com a assistência de profissionais formados neste Produto.

HIKVISION e outras marcas registradas e logotipos da Hikvision são propriedade da Hikvision em diversas jurisdições. Outras marcas comerciais e logótipos mencionados são propriedade dos respetivos proprietários.

Aviso legal

NA MEDIDA MÁXIMA PERMITIDA PELA LEI APLICÁVEL, ESTE MANUAL E O PRODUTO DESCRITO, COM O SEU HARDWARE, SOFTWARE E FIRMWARE, SÃO FORNECIDOS "TAL COMO ESTÃO" E "COM TODAS AS SUAS FALHAS E ERROS". A HIKVISION EXCLUI, DE FORMA EXPLÍCITA OU IMPLÍCITA, GARANTIAS DE, INCLUINDO E SEM LIMITAÇÃO, COMERCIABILIDADE, QUALIDADE DO SERVIÇO OU ADEQUAÇÃO A UMA FINALIDADE ESPECÍFICA. A SUA UTILIZAÇÃO DESTE PRODUTO É FEITA POR SUA CONTA E RISCO. EM NENHUMA CIRCUNSTÂNCIA, A HIKVISION SERÁ RESPONSÁVEL POR SI EM RELAÇÃO A QUAISQUER DANOS ESPECIAIS, CONSEQUENCIAIS, INCIDENTAIS OU INDIRETOS, INCLUINDO, ENTRE OUTROS, DANOS PELA PERDA DE LUCROS COMERCIAIS, INTERRUPÇÃO DA ATIVIDADE, PERDA DE DADOS, CORRUPÇÃO DE SISTEMAS OU PERDA DE DOCUMENTAÇÃO SEJA COM BASE NUMA VIOLAÇÃO DO CONTRATO, ATOS ILÍCITOS (INCLUÍNDO NEGLIGÊNCIA), RESPONSABILIDADE PELO PRODUTO OU, DE OUTRO MODO, RELACIONADA COM A UTILIZAÇÃO DO PRODUTO, AINDA QUE A HIKVISION TENHA SIDO AVISADA SOBRE A POSSIBILIDADE DE TAIS DANOS OU PERDAS.

O UTILIZADOR RECONHECE QUE A NATUREZA DA INTERNET OFERECE RISCOS DE SEGURANÇA INERENTES E QUE A HIKVISION NÃO SERÁ RESPONSABILIZADA POR UM FUNCIONAMENTO ANORMAL, PERDA DE PRIVACIDADE OU OUTROS DANOS RESULTANTES DE ATAQUES INFORMÁTICOS, ATAQUES DE PIRATARIA, INFEÇÃO POR VÍRUS OU OUTROS RISCOS ASSOCIADOS À SEGURANÇA DA INTERNET. NO ENTANTO, A HIKVISION PRESTARÁ APOIO TÉCNICO ATEMPADO, SE SOLICITADO.

O UTILIZADOR ACEITA UTILIZAR ESTE PRODUTO EM CONFORMIDADE COM TODAS AS LEIS APLICÁVEIS E SER O ÚNICO RESPONSÁVEL POR GARANTIR QUE A SUA UTILIZAÇÃO É CONFORME À LEI APLICÁVEL. PARTICULARMENTE, O UTILIZADOR É O RESPONSÁVEL PELA UTILIZAÇÃO DESTE PRODUTO DE MODO QUE NÃO INFRINJA OS DIREITOS DE TERCEIROS, INCLUINDO, ENTRE OUTROS, OS DIREITOS DE PUBLICIDADE, DIREITOS DE PROPRIEDADE INTELECTUAL OU DE PROTEÇÃO DE DADOS, OU QUAISQUER OUTROS DIREITOS DE PRIVACIDADE. O UTILIZADOR NÃO PODERÁ UTILIZAR ESTE PRODUTO PARA QUAISQUER UTILIZAÇÕES FINAIS PROIBIDAS, INCLUINDO O DESENVOLVIMENTO OU PRODUÇÃO DE ARMAS DE DESTRUIÇÃO MACIÇA, DESENVOLVIMENTO OU PRODUÇÃO DE QUÍMICOS OU ARMAS BIOLÓGICAS, QUAISQUER ATIVIDADES DESENVOLVIDAS NO ÂMBITO DE EXPLOSIVOS NUCLEARES OU CICLOS DE COMBUSTÍVEL NUCLEAR INSEGURO OU PARA APOIAR ABUSOS AOS DIREITOS HUMANOS.

NA EVENTUALIDADE DA OCORRÊNCIA DE ALGUM CONFLITO ENTRE ESTE MANUAL E A LEGISLAÇÃO APLICÁVEL, ESTA ÚLTIMA PREVALECE.

Este produto e os acessórios fornecidos (se aplicável) estão marcados com "CE" e estão em conformidade com os padrões europeus compatíveis e aplicáveis listados nas Diretivas RE 2014/53/UE, EMC 2014/30/UE e RoHS 2011/65/UE.

2012/19/EU (Diretiva WEEE): os produtos marcados com este símbolo não podem ser descartados como rejeitos municipais não classificados na União Europeia. Para a reciclagem adequada, retorne este produto ao seu fornecedor local ao comprar um novo equipamento equivalente ou descarte-o em pontos de coleta designados. Para obter mais informações, acesse: www.recyclethis.info

CUIDADOS NA INSTALAÇÃO

A força adicional deve ser igual a três vezes o peso do equipamento, mas não inferior a 50 N. O equipamento e seus recursos de montagem associados devem permanecer seguros durante a instalação. Após a instalação, o equipamento, incluindo qualquer placa de montagem associada, não pode estar danificado.

РУССКИЙ

© 2021 Hangzhou Hikvision Digital Technology Co., Ltd. Все права защищены.

О данном руководстве

В Руководстве содержатся инструкции по эксплуатации Изделия. Фотографии, схемы, иллюстрации и прочие материалы приведены исключительно в качестве описаний и пояснений. Информация, приведенная в Руководстве, может быть изменена без предварительного уведомления в связи с обновлением микропрограммы или по другим причинам. Используйте последнюю редакцию Руководства. Ее можно найти на веб-сайте компании Hikvision (https://www.hikvision.com/).

Используйте Руководство под наблюдением специалистов, обученных обслуживанию Изделия.

HIKVISION и другие товарные знаки и логотипы компании Hikvision являются собственностью компании Hikvision в различных юрисдикциях. Другие товарные знаки и логотипы, упоминаемые в Руководстве, являются собственностью соответствующих владельцев.

Ограничение ответственности

В МАКСИМАЛЬНОЙ СТЕПЕНИ, РАЗРЕШЕННОЙ ДЕЙСТВУЮЩИМ ЗАКОНОДАТЕЛЬСТВОМ, ДАННОЕ РУКОВОДСТВО И ОПИСАНИЕ ИЗДЕЛИЯ, ВМЕСТЕ С АППАРАТНОЙ ЧАСТЬЮ, ПРОГРАММНЫМ ОБЕСПЕЧЕНИЕМ И ВСТРОЕННОЙ МИКРОПРОГРАММОЙ ПРЕДОСТАВЛЯЕТСЯ «КАК ЕСТЬ» И «СО ВСЕМИ НЕПОЛАДКАМИ И ОШИБКАМИ». HIKVISION НЕ ДАЕТ НИКАКИХ ЯВНЫХ ИЛИ ПОДРАЗУМЕВАЕМЫХ ГАРАНТИЙ, В ТОМ ЧИСЛЕ, БЕЗ ОГРАНИЧЕНИЙ, ГАРАНТИЙ ТОВАРНОЙ ПРИГОДНОСТИ, УДОВЛЕТВОРИТЕЛЬНОГО КАЧЕСТВА ИЛИ ПРИГОДНОСТИ ДЛЯ КОНКРЕТНЫХ ЦЕЛЕЙ. ПОТРЕБИТЕЛЬ ИСПОЛЬЗУЕТ ИЗДЕЛИЕ НА СВОЙ СТРАХ И РИСК. НИ ПРИ КАКИХ ОБСТОЯТЕЛЬСТВАХ КОМПАНИЯ HIKVISION НЕ НЕСЕТ ОТВЕТСТВЕННОСТИ ПЕРЕД ПОТРЕБИТЕЛЕМ ЗА КАКОЙ-ЛИБО СЛУЧАЙНЫЙ ИЛИ КОСВЕННЫЙ УЩЕРБ, ВКЛЮЧАЯ, СРЕДИ ПРОЧЕГО, УБЫТКИ ИЗ-ЗА ПОТЕРИ ПРИБЫЛИ, ПЕРЕРЫВОВ В ДЕЯТЕЛЬНОСТИ, ПОТЕРИ ДАННЫХ ИЛИ ДОКУМЕНТАЦИИ, ПОВРЕЖДЕНИЯ СИСТЕМ, БУДЬ ТО ПО ПРИЧИНЕ НАРУШЕНИЯ ДОГОВОРА, ПРОТИВОПРАВНЫХ ДЕЙСТВИЙ (В ТОМ ЧИСЛЕ ХАЛАТНОСТИ), УЩЕРБА ВСЛЕДСТВИЕ ИСПОЛЬЗОВАНИЯ ИЗДЕЛИЯ ИЛИ ИНОГО В СВЯЗИ С ИСПОЛЬЗОВАНИЕМ ДАННОГО ИЗДЕЛИЯ, ДАЖЕ ЕСЛИ КОМПАНИИ HIKVISION БЫЛО ИЗВЕСТНО О ВОЗМОЖНОСТИ ТАКОГО УЩЕРБА.

ПОТРЕБИТЕЛЬ ОСОЗНАЕТ, ЧТО ИНТЕРНЕТ ПО СВОЕЙ ПРИРОДЕ ЯВЛЯЕТСЯ ИСТОЧНИКОМ ПОВЫШЕННОГО РИСКА БЕЗОПАСНОСТИ И КОМПАНИЯ HIKVISION НЕ НЕСЕТ ОТВЕТСТВЕННОСТИ ЗА СБОИ В РАБОТЕ ОБОРУДОВАНИЯ, УТЕЧКУ ИНФОРМАЦИИ И ДРУГОЙ УЩЕРБ, ВЫЗВАННЫЙ КИБЕРАТАКАМИ, ХАКЕРАМИ, ВИРУСАМИ ИЛИ СЕТЕВЫМИ УГРОЗАМИ; ОДНАКО НАША КОМПАНИЯ ОБЕСПЕЧИВАЕТ СВОЕВРЕМЕННУЮ ТЕХНИЧЕСКУЮ ПОДДЕРЖКУ, ЕСЛИ ЭТО НЕОБХОДИМО.

ПОТРЕБИТЕЛЬ СОГЛАШАЕТСЯ ИСПОЛЬЗОВАТЬ ДАННОЕ ИЗДЕЛИЕ В СООТВЕТСТВИИ СО ВСЕМИ ПРИМЕНИМЫМИ ЗАКОНАМИ И НЕСЕТ ЛИЧНУЮ ОТВЕТСТВЕННОСТЬ ЗА СОБЛЮДЕНИЕ ВСЕХ ПРИМЕНИМЫХ ЗАКОНОВ. В ЧАСТНОСТИ, ПОТРЕБИТЕЛЬ НЕСЕТ ОТВЕТСТВЕННОСТЬ ЗА ИСПОЛЬЗОВАНИЕ ЭТОГО ИЗДЕЛИЯ ТАКИМ СПОСОБОМ, КОТОРЫЙ НЕ НАРУШАЕТ ПРАВА ТРЕТЬИХ ЛИЦ, В ТОМ ЧИСЛЕ, БЕЗ ОГРАНИЧЕНИЙ, ПРАВА ПУБЛИЧНОСТИ, ИНТЕЛЛЕКТУАЛЬНОЙ СОБСТВЕННОСТИ И ЗАЩИТЫ ДАННЫХ. ПОТРЕБИТЕЛЬ ОБЯЗУЕТСЯ НЕ ИСПОЛЬЗОВАТЬ ЭТО ИЗДЕЛИЕ В ЗАПРЕЩЕННЫХ ЦЕЛЯХ, В ТОМ ЧИСЛЕ ДЛЯ РАЗРАБОТКИ ИЛИ ПРОИЗВОДСТВА ОРУЖИЯ МАССОВОГО УНИЧТОЖЕНИЯ, ХИМИЧЕСКОГО ИЛИ БИОЛОГИЧЕСКОГО ОРУЖИЯ, ОСУЩЕСТВЛЕНИЯ КАКОЙ-ЛИБО ДЕЯТЕЛЬНОСТИ В КОНТЕКСТЕ ЯДЕРНОГО ОРУЖИЯ, НЕБЕЗОПАСНЫХ ОПЕРАЦИЙ С ЯДЕРНЫМ ТОПЛИВОМ ИЛИ ДЛЯ ПОДДЕРЖКИ НАРУШЕНИЙ ПРАВ ЧЕЛОВЕКА.

В СЛУЧАЕ РАЗНОЧТЕНИЙ МЕЖДУ НАСТОЯЩИМ РУКОВОДСТВОМ И ДЕЙСТВУЮЩИМ ЗАКОНОДАТЕЛЬСТВОМ, ПОСЛЕДНЕЕ ИМЕЕТ ПРИОРИТЕТ.

Этот продукт и (если применимо) поставляемые аксессуары имеют маркировку "CE" и соответствуют применимым согласованным стандартам, перечисленным в Директиве по радиооборудованию 2014/53/EU RE, Директиве по электромагнитной совместимости 2014/30/EU EMC и Директиве по ограничению использования опасных веществ 2011/65/EU RoHS.

ДИРЕКТИВА WEEE 2012/19/EU (по утилизации отходов электрического и электронного оборудования): продукты, отмеченные этим символом, запрещено утилизировать в Европейском союзе в качестве несортированных муниципальных отходов. Для надлежащей переработки возвратите этот продукт местному поставщику после покупки эквивалентного нового оборудования или утилизируйте его в предназначенных для этого пунктах сбора отходов. Для получения дополнительной информации посетите веб-сайт www.recyclethis.info

МЕРЫ ПРЕДОСТОРОЖНОСТИ ПРИ УСТАНОВКЕ

Примечание. Монтажное крепление должно выдерживать трехкратный вес оборудования и действие силы не менее 50 Н. Оборудование и соответствующие средства монтажа должны быть надежно закреплены во время установки. После установки осмотрите оборудование и монтажную пластину на предмет повреждений.

NEDERLANDS

©2021 Hangzhou Hikvision Digital Technology Co., Ltd. Alle rechten voorbehouden.

Over deze handleiding

De handleiding bevat instructies voor het gebruik en beheer van het product. Foto's, grafieken, afbeeldingen en alle andere informatie hierna worden verstrekt voor beschrijving en uitleg. De informatie in de handleiding is onderhevig aan verandering, zonder voorafgaande kennisgeving, als gevolg van firmware-updates of andere redenen. U kunt de nieuwste versie van deze handleiding vinden op de Hikvision-website (https://www.hikvision.com/).

Gebruik deze handleiding onder begeleiding en ondersteuning van professionals die zijn opgeleid voor het ondersteunen van het product.

HIKVISION en andere handelsmerken en logo's van Hikvision zijn eigendom van Hikvision in de verschillende jurisdicties. Andere handelsmerken en logo's zijn het eigendom van hun respectieve eigenaren.

Vrijwaringsclausule

VOOR ZOVER MAXIMAAL TOEGESTAAN OP GROND VAN HET TOEPASSELIJK RECHT, WORDEN DEZE HANDLEIDING EN HET OMSCHREVEN PRODUCT, INCLUSIEF HARDWARE, SOFTWARE EN FIRMWARE, GELEVERD 'ZOALS ZE ZIJN', INCLUSIEF 'FOUTEN EN GEBREKEN'. HIKVISION GEEFT GEEN GARANTIES, EXPLICIET NOCH IMPLICIET, INCLUSIEF ZONDER BEPERKING OMTRENT VERKOOPBAARHEID, TEVREDENHEID OMTRENT KWALITEIT OF GESCHIKTHEID VOOR EEN BEPAALD DOEL. HET GEBRUIK VAN HET PRODUCT DOOR U IS OP EIGEN RISICO. IN GEEN GEVAL IS HIKVISION VERANTWOORDELIJK VOOR SPECIALE, BIJKOMENDE, INCIDENTELE OF INDIRECTE SCHADE, WAARONDER, ONDER ANDERE, SCHADE VAN VERLIES AAN ZAKELIJKE WINST, ZAKELIJKE ONDERBREKING OF VERLIES VAN GEGEVENS, CORRUPTIE OF SYSTEMEN, OF VERLIES VAN DOCUMENTATIE, ONGEACHT OF DIT VOORTVLOEIT UIT CONTRACTBREUK, BENADELING (INCLUSIEF NALATIGHEID), PRODUCTAANSPRAAKELIJKHEID OF ANDERS, MET BETREKKING TOT HET PRODUCT, ZELFS ALS HIKVISION OP DE HOOGTE IS GEBRACHT VAN ZULKE SCHADE OF VERLIES.

U ERKENT DAT DE AARD VAN INTERNET INHERENTE VEILIGHEIDSRISICO'S MET ZICH MEE BRENGT, EN HIKVISION GEEN ENKELE VERANTWOORDELIJKHEID NEEMT VOOR ABNORMALE WERKING, PRIVACYLEKKEN OF ANDERE SCHADE DIE VOORTVLOEIT UIT CYBERAANVAL, HACKERAANVAL, VIRUSINFECTIE, OF ANDERE INTERNETVEILIGHEIDSRISICO'S; HIKVISION BIEDT INDIEN NODIG ECHTER TIJDELIJK TECHNISCHE ONDERSTEUNING.

U GAAT AKKOORD MET HET GEBRUIK VAN DIT PRODUCT IN OVEREENSTEMMING MET ALLE TOEPASBARE WETTEN EN UITSLUITEND U BENT VERANTWOORDELIJK VOOR DE GARANTIE DAT UW GEBRUIK OVEREENSTEMT MET DE TOEPASBARE WET. U BENT VOORAL VERANTWOORDELIJK DAT HET GEBRUIK VAN DIT PRODUCT GEEN INBREUK MAAKT OP DE RECHTEN VAN DERDEN, INCLUSIEF EN ZONDER BEPERKING DE RECHTEN VAN PUBLICITEIT, INTELLECTUEEL EIGENDOM, OF GEGEVENSBESCHERMING EN ANDERE PRIVACYRECHTEN. U MAG DIT PRODUCT NIET GEBRUIKEN VOOR ENIGE ONWETTIG EINDGEBRUIK, MET INBEGRIP VAN DE ONTWIKKELING OF DE PRODUCTIE VAN MASSAVERNIETIGINGSWAPENS, DE ONTWIKKELING OF DE PRODUCTIE VAN CHEMISCHE OF BIOLOGISCHE WAPENS, ALLE ACTIVITEITEN IN HET KADER VAN EVENTUELE NUCLEAIRE EXPLOSIEVEN OF ONVEILIGE NUCLEAIRE BRANDSTOFCYCLUS, OF TER ONDERSTEUNING VAN MENSENRECHTENSCHENDINGEN.

IN HET GEVAL VAN ENIGE CONFLICTEN TUSSEN DEZE HANDLEIDING EN DE TOEPASSELIJKE WETGEVING, PREVALEERT DE LAATSTE.

Dit product en, indien van toepassing, de meegeleverde accessoires, zijn gemarkeerd met "CE" en voldoen daardoor aan de toepasbare geharmoniseerde Europese normen zoals vermeld onder de RE-richtlijn 2014/53/EU, de EMC-richtlijn 2014/30/EU, de RoHS-richtlijn 2011/65/EU.

2012/19/EU (WEEE-richtlijn): Producten die met dit symbool zijn gemarkeerd mogen binnen de Europese Unie niet worden weggegooid als ongesorteerd huishoudelijk afval. Lever dit product voor een juiste recycling in bij uw plaatselijke leverancier bij aankoop van soortgelijke nieuwe apparatuur, of breng het naar daarvoor aangewezen inzamelpunten. Raadpleeg www.recyclethis.info voor meer informatie

INSTALLATIEWAARSCHUWING

De extra kracht moet gelijk zijn aan drie keer het gewicht van de apparatuur, maar niet minder dan 50N. De apparatuur en de bijbehorende bevestigingsmiddelen moeten tijdens de installatie stevig vast blijven zitten. De apparatuur, inclusief enige bijbehorende montageplaat, mag na de installatie niet worden beschadigd.

TÜRKÇE

©2021 Hangzhou Hikvision Digital Technology Co., Ltd. Tüm hakları saklıdır.

Bu Kılavuz hakkında

Kılavuz, Ürünün kullanımı ve yönetimi ile ilgili talimatları içerir. Resimler, çizelgeler, görüntüler ve buradaki diğer tüm bilgiler, yalnızca tanımlama ve açıklama amaçlıdır. Kılavuzda bulunan bilgiler, yazılım güncellemeleri veya başka nedenlerden dolayı önceden haber verilmeksizin değiştirilebilir. Bu Kılavuzun en son sürümünü Hikvision web sitesinde (https://www.hikvision.com/) bulabilirsiniz. Lütfen bu Kılavuzu, Ürünü destekleme konusunda eğitilmiş profesyonellerin rehberliği ve yardımı ile kullanın.

HIKVISION ve diğer Hikvision'un ticari markaları ve logoları Hikvision'un çeşitli yargı mercilerindeki mülkleridir. Bahsedilen diğer ticari markalar ve logolar ilgili sahiplerinin mülkiyetindedir.

Yasal Uyarı

YÜRÜRLÜKTEKİ YASALARIN İZİN VERDİĞİ AZAMİ ÖLÇÜDE, BU KILAVUZ VE AÇIKLANAN ÜRÜN, DONANIMI, YAZILIMI VE ÜRÜN YAZILIMI İLE "OLDUĞU GİBİ" VE "TÜM ARIZALAR VE HATALAR İLE " SAĞLANIR. HIKVISION, SINIRLANDIRMA, TİCARİ OLABİLİRLİK, MEMNUNİYET KALİTESİ VEYA BELİRLİ BİR AMACA UYGUN OLMAKSIZIN AÇIK VEYA ZIMNİ HİÇBİR GARANTİ VERMEZ. ÜRÜNÜN SİZİN TARAFINIZDAN KULLANIMI KENDİ SORUMLULUĞUNUZDADIR. HIKVISION HİÇBİR DURUMDA, BU ÜRÜNÜN KULLANIMI İLE BAĞLANTILI OLARAK, HIKVISION BU TÜR HASARLARIN OLASILIĞI HAKKINDA BİLGİLENDİRİLMİŞ OLSA BİLE, İŞ KARLARININ KAYBI, İŞ KESİNTİSİ, VERİ KAYBI, SİSTEM KESİNTİSİ, BELGE KAYBI, SÖZLEŞMENİN İHLALİ (İHMAL DAHİL), ÜRÜN SORUMLULUĞU GİBİ ZARARLAR DA DAHİL OLMAK ÜZERE, ÖZEL, SONUÇSAL, TESADÜFİ VEYA DOLAYLI ZARARLAR İÇİN SİZE KARŞI SORUMLU OLMAYACAKTIR.

İNTERNETİN DOĞASININ DOĞAL GÜVENLİK RİSKLERİ BARINDIRDIĞINI KABUL EDİYORSUNUZ VE HIKVISION, SİBER SALDIRI, HACKER SALDIRISI, VİRÜS BULAŞMASI VEYA DİĞER İNTERNET GÜVENLİK RİSKLERİNDEN KAYNAKLANAN ANORMAL KULLANIM, GİZLİLİK SIZINTISI VEYA DİĞER ZARARLAR İÇİN HERHANGİ BİR SORUMLULUK KABUL ETMEZ; ANCAK, HIKVISION GEREKİRSE ZAMANINDA TEKNİK DESTEK SAĞLAYACAKTIR.

BU ÜRÜNÜ GEÇERLİ TÜM YASALARA UYGUN OLARAK KULLANMAYI KABUL EDİYORSUNUZ VE KULLANIMINIZIN GEÇERLİ YASALARA UYGUN OLMASINI SAĞLAMAKTAN YALNIZCA SİZ SORUMLUSUNUZ. ÖZELLİKLE, BU ÜRÜNÜ, SINIRLAMA OLMAKSIZIN, TANITIM HAKLARI, FİKRİ MÜLKİYET HAKLARI VEYA VERİ KORUMA VE DİĞER GİZLİLİK HAKLARI DA DAHİL OLMAK ÜZERE ÜÇÜNCÜ TARAFLARIN HAKLARINI İHLAL ETMEYECEK ŞEKİLDE KULLANMAKTAN SİZ SORUMLUSUNUZ. BU ÜRÜNÜ, KİTLE İMHA SİLAHLARININ GELİŞTİRİLMESİ VEYA ÜRETİMİ, KİMYASAL VEYA BİYOLOJİK SİLAHLARIN GELİŞTİRİLMESİ VEYA ÜRETİMİ, HERHANGİ BİR NÜKLEER PATLAYICI VEYA GÜVENLİ OLMAYAN NÜKLEER YAKIT DÖNGÜSÜ İLE İLGİLİ HERHANGİ BİR FAALİYETTE VEYA İNSAN HAKLARI İHLALLERİNİ DESTEKLEMEK DE DAHİL YASAKLANMIŞ SON KULLANIMLAR İÇİN KULLANAMAZSINIZ.

BU KILAVUZ İLE İLGİLİ YASA ARASINDA HERHANGİ BİR ÇELİŞKİ OLMASI DURUMUNDA, YENİ OLAN GEÇERLİDİR.

Bu ürün ve -varsa-birlikte verilen aksesuarlar "CE" ile işaretlenmiştir ve bu nedenle RE Direktifi 2014/53/EU, EMC Direktifi 2014/30/EU, RoHS Direktifi 2011/65/EU altında listelenen geçerli uyumlaştırılmış Avrupa standartlarına uygundur.

2012/19 / EU (WEEE direktifi): Bu simgeyle işaretlenen ürünler, Avrupa Birliği'nde ayrıştırılmamış belediye atığı olarak yok edilemez. Doğru geri dönüşüm için, eşdeğer yeni ekipman satın aldıktan sonra bu ürünü yerel tedarikçinize iade edin veya belirtilen toplama noktalarında imha edin. Daha fazla bilgi için bkz: www.recyclethis.info

MONTAJ DİKKAT

Ek kuvvet, ekipmanın ağırlığının üç katına eşit olmalı, ancak 50 N'dan az olmamalıdır. Ekipman ve bağlı montaj araçları kurulum sırasında güvenli kalmalıdır. Kurulumdan sonra, ilgili montaj plakası da dahil, ekipman hasar görmemelidir.

ČEŠTINA

©2021 Hangzhou Hikvision Digital Technology Co., Ltd. Všechna práva vyhrazena.

Informace o tomto návodu

V návodu jsou obsaženy pokyny k používání a obsluze výrobku. Obrázky, schémata, snímky a veškeré ostatní zde uvedené informace slouží pouze jako popis a vysvětlení. Informace obsažené v tomto návodu podléhají vzhledem k aktualizacím firmwaru nebo z jiných důvodů změnám bez upozornění. Nejnovější verzi tohoto návodu naleznete na webových stránkách společnosti Hikvision (https://www.hikvision.com/).

Tento návod používejte s vedením a pomocí odborníků vyškolených v oblasti podpory výrobku.

HIKVISION a ostatní ochranné známky a loga společnosti Hikvision jsou vlastnictvím společnosti Hikvision v různých jurisdikcích. Ostatní ochranné známky a loga uvedené v této příručce jsou majetkem příslušných vlastníků.

Prohlášení o vyloučení odpovědnosti

TATO PŘÍRUČKA A POPISOVANÉ PRODUKTY VČETNĚ PŘÍSLUŠNÉHO HARDWARU, SOFTWARU A FIRMWARU JSOU V MAXIMÁLNÍM ROZSAHU PŘÍPUSTNÉM PODLE ZÁKONA POSKYTOVÁNY, „JAK STOJÍ A LEŽÍ", A „SE VŠEMI VADAMI A CHYBAMI". SPOLEČNOST HIKVISION NEPOSKYTUJE ŽÁDNÉ VÝSLOVNÉ ANI PŘEDPOKLÁDANÉ ZÁRUKY ZARNUJÍCÍ MIMO JINÉ PRODEJNOST, USPOKOJIVOU KVALITU NEBO VHODNOST KE KONKRÉTNÍM ÚČELŮM. POUŽÍVÁNÍ TOHOTO PRODUKTU JE NA VAŠE VLASTNÍ RIZIKO. SPOLEČNOST HIKVISION V ŽÁDNÉM PŘÍPADĚ NENESE ODPOVĚDNOST ZA JAKÉKOLI ZVLÁŠTNÍ, NÁSLEDNÉ, NÁHODNÉ NEBO NEPŘÍMÉ ŠKODY ZAHRNUJÍCÍ MIMO JINÉ ŠKODY ZE ZTRÁTY OBCHODNÍHO ZISKU, PŘERUŠENÍ OBCHODNÍ ČINNOSTI NEBO ZTRÁTY DAT, POŠKOZENÍ SYSTÉMŮ NEBO ZTRÁTY DOKUMENTACE V SOUVISLOSTI S POUŽÍVÁNÍM TOHOTO VÝROBKU BEZ OHLEDU NA TO, ZDA TAKOVÉ ŠKODY VZNIKLY Z DŮVODU PORUŠENÍ SMLOUVY, OBČANSKOPRÁVNÍHO PŘEČINU (VČETNĚ NEDBALOSTI) ČI ODPOVĚDNOSTI ZA PRODUKT, A TO ANI V PŘÍPADĚ, ŽE SPOLEČNOST HIKVISION BYLA NA MOŽNOST TAKOVÝCHTO ŠKOD NEBO ZTRÁTY UPOZORNĚNA.

BERETE NA VĚDOMÍ, ŽE INTERNET SVOU PODSTATOU PŘEDSTAVUJE SKRYTÁ BEZPEČNOSTNÍ RIZIKA A SPOLEČNOST HIKVISION PROTO NEPŘEBÍRÁ ŽÁDNOU ODPOVĚDNOST ZA NESTANDARDNÍ PROVOZNÍ CHOVÁNÍ, ÚNIK OSOBNÍCH ÚDAJŮ NEBO JINÉ ŠKODY VYPLÝVAJÍCÍ Z KYBERNETICKÉHO ČI HACKERSKÉHO ÚTOKU, NAPADENÍ VIREM NEBO ŠKODY ZPŮSOBENÉ JINÝMI INTERNETOVÝMI BEZPEČNOSTNÍMI RIZIKY; SPOLEČNOST HIKVISION VŠAK V PŘÍPADĚ POTŘEBY POSKYTNE VČASNOU TECHNICKOU PODPORU.

SOUHLASÍTE S TÍM, ŽE TENTO PRODUKT BUDE POUŽÍVÁN V SOULADU SE VŠEMI PLATNÝMI ZÁKONY A VÝHRADNĚ ODPOVÍDÁTE ZA ZAJIŠTĚNÍ, ŽE VAŠE UŽÍVÁNÍ BUDE V SOULADU S PLATNOU LEGISLATIVOU. ODPOVÍDÁTE ZEJMÉNA ZA POUŽÍVÁNÍ PRODUKTU ZPŮSOBEM, KTERÝ NEPORUŠUJE PRÁVA TŘETÍCH STRAN, COŽ ZAHRNUJE MIMO JINÉ PRÁVO NA OCHRANU OSOBNOSTI, PRÁVO DUŠEVNÍHO VLASTNICTVÍ NEBO PRÁVO NA OCHRANU OSOBNÍCH ÚDAJŮ A DALŠÍ PRÁVA NA OCHRANU SOUKROMÍ. TENTO PRODUKT NESMÍTE POUŽÍVAT K JAKÝMKOLI NEDOVOLENÝM KONCOVÝM ÚČELŮM VČETNĚ VÝVOJE ČI VÝROBY ZBRANÍ HROMADNÉHO NIČENÍ, VÝVOJE NEBO VÝROBY CHEMICKÝCH ČI BIOLOGICKÝCH ZBRANÍ NEBO JAKÝCHKOLI ČINNOSTÍ SOUVISEJÍCÍCH S JADERNÝMI VÝBUŠNINAMI NEBO NEBEZPEČNÝM JADERNÝM PALIVOVÝM CYKLEM ČI K PODPOŘE PORUŠOVÁNÍ LIDSKÝCH PRÁV.

V PŘÍPADĚ JAKÉHOKOLI ROZPORU MEZI TÍMTO NÁVODEM A PŘÍSLUŠNÝMI ZÁKONY PLATÍ DRUHÉ ZMÍNĚNÉ.

Tento výrobek a dodávané příslušenství, je-li použito, jsou označeny značkou „CE" a proto splňují platné harmonizované evropské normy uvedené v rámci směrnice RE 2014/53/EU, směrnice EMC 2014/30/EU a směrnice RoHS 2011/65/EU.

Směrnice 2012/19/ES (WEEE): Výrobky označené tímto symbolem nelze v Evropské unii likvidovat společně s netříděným domovním odpadem. Při zakoupení nového ekvivalentního výrobku tento výrobek řádně zrecyklujte vrácením svému místnímu dodavateli, nebo jej zlikvidujte odevzdáním v určených sběrných místech. Další informace naleznete na adrese: www.recyclethis.info

UPOZORNĚNÍ K MONTÁŽI

Dodatečná síla by měla být rovna trojnásobku hmotnosti zařízení, avšak nejméně 50 N. Zařízení a související montážní prostředky musejí zůstat během montáže zabezpečeny. Po montáži se zařízení včetně přidružené montážní desky nesmí poškodit.

DANSK

©2021 Hangzhou Hikvision Digital Technology Co., Ltd. Alle rettigheder forbeholdes.

Om denne vejledning

Vejledningen indeholder anvisninger om brug og håndtering af produktet. Billeder, diagrammer, illustrationer og alle øvrige oplysninger herefter tjener kun som beskrivelse og forklaring. Oplysningerne i vejledningen er med forbehold for ændring uden varsel på grund af opdateringer af firmware eller andre årsager. Du kan finde den seneste udgave af vejledning på Hikvisions websted (https://www.hikvi-sion.com/).

Brug brugervejledningen under vejledning af og med hjælp fra fagfolk, der er uddannet i understøttelse af produktet.

HIKVISION og andre af Hikvisions varemærker og logoer tilhører Hikvision i forskellige jurisdiktioner. Andre nævnte varemærker og logoer tilhører deres respektive ejere.

Ansvarsfraskrivelse

VEJLEDNINGEN OG DET HERI BESKREVNE PRODUKT, INKL. HARDWARE, SOFTWARE OG FIRMWARE, LEVERES I STØRST MULIGT OMFANG, DER ER TILLADT VED LOV, "SOM DET ER OG FOREFINDES" OG "MED ALLE DEFEKTER OG FEJL". HIKVISION UDSTEDER INGEN GARANTIER, UDTRYKKELIGE ELLER UNDERFORSTÅEDE, INKL. UDEN BEGRÆNSNING, VEDRØRENDE SALGBARHED, TILFREDSSTILLENDE KVALITET ELLER EGNETHED TIL ET BESTEMT FORMÅL. DIN BRUG AF PRODUKTET SKER PÅ DIN EGEN RISIKO. UNDER INGEN OMSTÆNDIGHEDER ER HIKVISION ANSVARLIG OVER FOR DIG FOR SÆRLIGE SKADER, HÆNDELIGE SKADER, FØLGESKADER ELLER INDIREKTE SKADER, INKL. BL.A., SKADER SOM FØLGE AF DRIFTSTAB, DRIFTSFORSTYRRELSER ELLER TAB AF DATA, BESKADIGELSE AF SYSTEMER ELLER TAB AF DOKUMENTATION, UANSET OM DET ER BASERET PÅ KONTRAKTBRUD, SKADEVOLDENDE HANDLINGER (HERUNDER UAGTSOMHED), PRODUKTANSVAR ELLER PÅ ANDEN MÅDE I FORBINDELSE MED BRUGEN AF PRODUKTET, SELVOM HIKVISION ER BLEVET UNDERRETTET OM MULIGHEDEN FOR SÅDANNE SKADER.

DU ANERKENDER, AT INTERNETTET INDEHOLDER INDBYGGEDE SIKKERHEDSRISICI. HIKVISION PÅTAGER SIG INTET ANSVAR FOR UNORMAL DRIFT, LÆKAGE AF PERSONLIGE OPLYSNINGER ELLER ANDRE SKADER SOM FØLGE AF CYBERANGREB, HACKERANGREB, VIRUSANGREB ELLER ANDRE INTERNETSIKKERHEDSRISI-CI. HIKVISION VIL DOG YDE EVENTUEL NØDVENDIG OG RETTIDIG TEKNISK BISTAND.

DU ERKLÆRER DIG INDFORSTÅET MED AT BRUGE PRODUKTET I OVERENSSTEMMELSE MED ALLE GÆLDENDE LOVE, OG DU ER ENEANSVARLIG FOR AT SIKRE, AT DIN BRUG OVERHOLDER AL GÆLDENDE LOVGIVNING. DU ER ISÆR ANSVARLIG FOR AT BRUGE PRODUKTET PÅ EN MÅDE, DER IKKE KRÆNKER TREDJEPARTERS RETTIGHEDER, HERUNDER, UDEN BEGRÆNSNINGER, RETTIGHEDER VEDRØRENDE OFFENTLIG OMTALE, INTELLEKTUELLE EJENDOMSRETTIGHEDER ELLER RETTIGHEDER VEDRØRENDE DATABESKYTTELSE OG ANDRE RETTIGHEDER VEDRØRENDE PERSONLIGE OPLYSNINGER. DU MÅ IKKE BRUGE PRODUKTET TIL FORBUDTE SLUTANVENDELSER, HERUNDER UDVIKLING ELLER FREMSTILLING AF MASSEØDELÆGGELSESVÅBEN, UDVIKLING ELLER PRODUKTION AF KEMISKE ELLER BIOLOGISKE VÅBEN, AKTIVITETER I DEN KONTEKST, DER ER KNYTTET TIL ATOMBOMBER ELLER USIKKERT REAKTORBRÆNDSEL, ELLER SOM STØTTE TIL OVERTRÆDELSE AF MENNESKERETTIGHEDER.

I TILFÆLDE AF UOVERENSSTEMMELSE MELLEM VEJLEDNINGEN OG GÆLDENDE LOVGIVNING GÆLDER SIDSTNÆVNTE.

Produktet og eventuelt medfølgende tilbehør er mærket "CE" og opfylder derfor gældende harmoniserede europæiske standarder anført i RE-direktivet 2014/53/EU, EMC-direktivet 2014/30/EU og RoHS-direktivet 2011/65/EU.

2012/19/EU (WEEE-direktivet): Produkter, der er mærket med dette symbol, kan ikke bortskaffes som almindeligt husholdningsaffald i EU. Med henblik på korrekt genbrug skal du aflevere produktet til din lokale leverandør ved køb af tilsvarende nyt udstyr eller aflevere det på et dertil indrettet indleveringssted. For yderligere oplysninger se: www.recyclethis.info

ADVARSEL OM INSTALLATION

Den ekstra styrke skal være lig med tre gange vægten af udstyret, men ikke mindre end 50 N. Udstyret og dets tilhørende monteringsenheder skal holdes sikre under installationen. Udstyret, herunder eventuelle tilhørende monteringsplader, må ikke beskadiges under installationen.

MAGYAR

©2021 Hangzhou Hikvision Digital Technology Co., Ltd. Minden jog fenntartva.

Az útmutatóval kapcsolatos tudnivalók

Az útmutató a termék használatára és kezelésére vonatkozó utasításokat tartalmaz. Az itt szereplő képek, diagramok, ábrák és minden további információ csupán leírásként és magyarázatként szolgál. Az Útmutatóban szereplő információk a firmware-frissítések és egyéb okok miatt előzetes értesítés nélkül változhatnak. Az Útmutató legfrissebb változatáért keresse fel a Hikvision weboldalát (https://www.hikvision.com/).

Az Útmutatót a termékkel kapcsolatos támogatáshoz megfelelő képesítéssel rendelkező szakemberek támogatásával és útmutatásával együtt használja.

A(z) HIKVISION , valamint a Hikvision egyéb védjegyei és logói a Hikvision tulajdonát képezik különböző joghatóságokban. Az említett egyéb védjegyek és logók a megfelelő tulajdonosok tulajdonát képezik.

Felelősségkizárás

EZT A KÉZIKÖNYVET, VALAMINT A BENNE SZEREPLŐ TERMÉKET ANNAK HARDVER-, SZOFTVER-ÖSSZETEVŐIVEL ÉS FIRMWARE-ÉVEL EGYÜTT „EREDETI FORMÁBAN" BIZTOSÍTJUK, „BELEÉRTVE AZOK ÖSSZES ESETLEGES HIBÁJÁT". A HIKVISION NEM VÁLLAL SEM KIFEJEZETT, SEM TÖRVÉNY ÁLTAL VÉLELMEZETT JÓTÁLLÁST, TÖBBEK KÖZÖTT – DE NEM KORLÁTOZVA – A TERMÉK ÉRTÉKESÍTHETŐSÉGÉRE, MEGFELELŐ MINŐSÉGÉRE, VALAMINT ADOTT CÉLRA VALÓ ALKALMASSÁGÁRA. A TERMÉKET KIZÁRÓLAG SAJÁT FELELŐSSÉGÉRE HASZNÁLHATJA. A HIKVISION SEMMILYEN ESETBEN SEM VÁLLAL FELELŐSSÉGET ÖN FELÉ SEMMILYEN KÜLÖNLEGES, KÖVETKEZMÉNYES, JÁRULÉKOS VAGY KÖZVETETT KÁRÉRT, BELEÉRTVE TÖBBEK KÖZÖTT A TERMÉK HASZNÁLATÁVAL ÖSSZEFÜGGÉSBEN AZ ÜZLETI HASZON ELVESZTÉSÉBŐL, AZ ÜZLETMENET MEGSZAKADÁSÁBÓL, VALAMINT AZ ADATOK VAGY DOKUMENTUMOK ELVESZTÉSÉBŐL EREDŐ KÁROKAT, TÖRTÉNJEN EZ SZERZŐDÉSSZEGÉS VAGY KÁROKOZÁS (BELEÉRTVE A GONDATLANSÁGOT) EREDMÉNYEKÉNT, MÉG AKKOR SEM, HA A HIKVISION VÁLLALATOT TÁJÉKOZTATTÁK AZ ILYEN KÁROK BEKÖVETKEZÉSÉNEK LEHETŐSÉGÉRŐL.

ÖN TUDOMÁSUL VESZI, HOGY AZ INTERNET TERMÉSZETÉBŐL FAKADÓAN REJT KOCKÁZATOKAT, ÉS A HIKVISION SEMMILYEN FELELŐSSÉGET NEM VÁLLAL A RENDELLENES MŰKÖDÉSÉRT, A SZEMÉLYES ADATOK KISZIVÁRGÁSÁÉRT VAGY MÁS OLYAN KÁROKÉRT, AMELYEKET KIBERTÁMADÁSOK, HACKERTÁMADÁSOK, VÍRUSFERTŐZÉSEK VAGY MÁS INTERNETES BIZTONSÁGI VESZÉLYEK OKOZTAK; A HIKVISION AZONBAN KÉRÉSRE IDŐBEN MŰSZAKI TÁMOGATÁST NYÚJT.

ÖN ELFOGADJA, HOGY EZT A TERMÉKET KIZÁRÓLAG A VONATKOZÓ TÖRVÉNYI ELŐÍRÁSOK BETARTÁSÁVAL HASZNÁLJA, ÉS HOGY A VONATKOZÓ TÖRVÉNYEKNEK MEGFELELŐ HASZNÁLAT KIZÁRÓLAG AZ ÖN FELELŐSSÉGE. KÜLÖNÖSKÉPPEN AZ ÖN FELELŐSSÉGE, HOGY A TERMÉK HASZNÁLATA SORÁN NE SÉRTSE HARMADIK FÉL JOGAIT, BELEÉRTVE, DE NEM KORLÁTOZVA A NYILVÁNOSSÁGRA, SZELLEMI TULAJDONRA, ADATOK VÉDELMÉRE ÉS EGYÉB SZEMÉLYES ADATOKRA VONATKOZÓ JOGOKAT. A TERMÉKET NEM HASZNÁLHATJA TILTOTT CÉLRA, BELEÉRTVE A TÖMEGPUSZTÍTÓ FEGYVEREK FEJLESZTÉSÉT VAGY GYÁRTÁSÁT, A VEGYI VAGY BIOLÓGIAI FEGYVEREK FEJLESZTÉSÉT VAGY GYÁRTÁSÁT, VALAMINT BÁRMILYEN, ROBBANÁSVESZÉLYES VAGY NEM BIZTONSÁGOS NUKLEÁRIS HASADÓANYAG-CIKLUSSAL KAPCSOLATOS TEVÉKENYSÉGET, ILLETVE EMBERI JOGI VISSZAÉLÉSEKET TÁMOGATÓ MÓDON TÖRTÉNŐ FELHASZNÁLÁST.

HA A JELEN KÉZIKÖNYV ÉS A HATÁLYOS TÖRVÉNY KÖZÖTT ELLENTMONDÁS TAPASZTALHATÓ, AKKOR AZ UTÓBBI A MÉRVADÓ.

Ez a termék és tartozékai (amennyiben vannak) „CE" jelöléssel vannak ellátva, ezáltal megfelelnek a következő irányelvekben foglalt harmonizált európai szabványoknak: 2014/53/EU (RE-irányelv), 2014/30/EU (EMC-irányelv), 2011/65/EU (RoHS-irányelv).

2012/19/EU (WEEE-irányelv): Az ezzel a jelzéssel ellátott termékeket nem lehet szelektálatlan kommunális hulladékként elhelyezni az Európai Unióban. A megfelelő újrahasznosítás érdekében vigye vissza ezt a terméket helyi értékesítőhöz, amikor új, egyenértékű berendezést vásárol, vagy adja le a kijelölt gyűjtőhelyeken. További információért keresse fel az alábbi honlapot: www.recyclethis.info

TELEPÍTÉSI FIGYELMEZTETÉS

A tartóerőtöbblet legyen egyenlő a berendezés súlyának háromszorosával, de legalább 50 N legyen. Telepítés során a berendezésnek és a szerelőanyagoknak biztonságosnak kell lenniük. A telepítés befejeztével a berendezés és a rögzítőlemez nem lehet sérült.

POLSKI

© 2021 Hangzhou Hikvision Digital Technology Co., Ltd. Wszelkie prawa zastrzeżone.

Opis podręcznika

Podręcznik zawiera instrukcje dotyczące korzystania z produktu i obchodzenia się z nim. Zdjęcia, rysunki, wykresy i pozostałe informacje zamieszczono w podręczniku wyłącznie dla celów informacyjnych i opisowych. Informacje zamieszczone w podręczniku mogą ulec zmianie bez powiadomienia w związku z aktualizacjami oprogramowania układowego lub w innych okolicznościach. Najnowsza wersja tego podręcznika jest dostępna w witrynie internetowej firmy Hikvision (https://www.hikvision.com/).

Oprócz tego podręcznika należy korzystać z porad i pomocy specjalistów z działu pomocy technicznej związanej z produktem.

HIKVISION oraz inne znaki towarowe i logo Hikvision są własnością firmy Hikvision w różnych jurysdykcjach. Inne znaki towarowe i logo użyte w podręczniku należą do odpowiednich właścicieli.

Zastrzeżenia prawne

W PEŁNYM ZAKRESIE DOZWOLONYM PRZEZ OBOWIĄZUJĄCE PRAWO TEN PODRĘCZNIK, OPISANY PRODUKT I ZWIĄZANE Z NIM WYPOSAŻENIE ORAZ OPROGRAMOWANIE APLIKACYJNE I UKŁADOWE SĄ UDOSTĘPNIANE BEZ GWARANCJI. FIRMA HIKVISION NIE UDZIELA ŻADNYCH WYRAŹNYCH ANI DOROZUMIANYCH GWARANCJI, TAKICH JAK GWARANCJE DOTYCZĄCE PRZYDATNOŚCI HANDLOWEJ, JAKOŚCI LUB PRZYDATNOŚCI DO OKREŚLONEGO CELU. UŻYTKOWNIK KORZYSTA Z PRODUKTU NA WŁASNE RYZYKO. NIEZALEŻNIE OD OKOLICZNOŚCI FIRMA HIKVISION NIE PONOSI ODPOWIEDZIALNOŚCI ZA STRATY SPECJALNE, WYNIKOWE, PRZYPADKOWE LUB POŚREDNIE, TAKIE JAK STRATA OCZEKIWANYCH ZYSKÓW Z DZIAŁALNOŚCI BIZNESOWEJ, PRZERWY W DZIAŁALNOŚCI BIZNESOWEJ, USZKODZENIE SYSTEMÓW ALBO STRATA DANYCH LUB DOKUMENTACJI, WYNIKAJĄCE Z NARUSZENIA UMOWY, PRZEWINIENIA (ŁĄCZNIE Z ZANIEDBANIEM), ODPOWIEDZIALNOŚCI ZA PRODUKT LUB INNYCH OKOLICZNOŚCI, ZWIĄZANE Z UŻYCIEM TEGO PRODUKTU, NAWET JEŻELI FIRMA HIKVISION ZOSTAŁA POINFORMOWANA O MOŻLIWOŚCI WYSTĄPIENIA TAKICH SZKÓD LUB STRAT.

UŻYTKOWNIK PRZYJMUJE DO WIADOMOŚCI, ŻE KORZYSTANIE Z INTERNETU JEST ZWIĄZANE Z ZAGROŻENIAMI DLA BEZPIECZEŃSTWA, A FIRMA HIKVISION NIE PONOSI ODPOWIEDZIALNOŚCI ZA NIEPRAWIDŁOWE FUNKCJONOWANIE, WYCIEK POUFNYCH INFORMACJI LUB INNE SZKODY WYNIKAJĄCE Z ATAKU CYBERNETYCZNEGO, ATAKU HAKERA, DZIAŁANIA WIRUSÓW LUB INNYCH ZAGROŻEŃ DLA BEZPIECZEŃSTWA W INTERNECIE. FIRMA HIKVISION ZAPEWNI JEDNAK TERMINOWĄ POMOC TECHNICZNĄ, JEŻELI BĘDZIE TO WYMAGANE.

UŻYTKOWNIK ZOBOWIĄZUJE SIĘ DO KORZYSTANIA Z PRODUKTU ZGODNIE Z OBOWIĄZUJĄCYMI PRZEPISAMI I PRZYJMUJE DO WIADOMOŚCI, ŻE JEST ZOBOWIĄZANY DO ZAPEWNIENIA ZGODNOŚCI UŻYCIA PRODUKTU Z OBOWIĄZUJĄCYMI PRZEPISAMI. W SZCZEGÓLNOŚCI UŻYTKOWNIK JEST ZOBOWIĄZANY DO KORZYSTANIA Z PRODUKTU W SPOSÓB, KTÓRY NIE NARUSZA PRAW STRON TRZECICH, DOTYCZĄCYCH NA PRZYKŁAD WIZERUNKU KOMERCYJNEGO, WŁASNOŚCI INTELEKTUALNEJ LUB OCHRONY DANYCH I PRYWATNOŚCI. UŻYTKOWNIK NIE BĘDZIE UŻYWAĆ PRODUKTU DO CELÓW ZABRONIONYCH, TAKICH JAK OPRACOWANIE LUB PRODUKCJA BRONI MASOWEGO RAŻENIA ALBO BRONI CHEMICZNEJ LUB BIOLOGICZNEJ ORAZ DZIAŁANIA ZWIĄZANE Z WYBUCHOWYMI MATERIAŁAMI NUKLEARNYMI, NIEBEZPIECZNYM CYKLEM PALIWOWYM LUB ŁAMANIEM PRAW CZŁOWIEKA.

W PRZYPADKU NIEZGODNOŚCI NINIEJSZEGO PODRĘCZNIKA Z OBOWIĄZUJĄCYM PRAWEM, WYŻSZY PRIORYTET BĘDZIE MIAŁO OBOWIĄZUJĄCE PRAWO.

Ten produkt i ewentualnie dostarczone razem z nim akcesoria oznaczono symbolem „CE" potwierdzającym zgodność z odpowiednimi ujednoliconymi normami europejskimi, uwzględnionymi w dyrektywie 2014/53/EU w sprawie udostępniania na rynku urządzeń radiowych (RE), dyrektywie 2014/30/EU w sprawie kompatybilności elektromagnetycznej (EMC) i dyrektywie 2011/65/EU w sprawie ograniczenia stosowania niektórych niebezpiecznych substancji w sprzęcie elektrycznym i elektronicznym (RoHS).

Dyrektywa 2012/19/EU w sprawie zużytego sprzętu elektrycznego i elektronicznego (WEEE): Produktów oznaczonych tym symbolem nie wolno utylizować na obszarze Unii Europejskiej jako niesegregowane odpady komunalne. Aby zapewnić prawidłowy recykling, należy zwrócić ten produkt do lokalnego dostawcy przy zakupie równoważnego nowego urządzenia lub utylizować go w wyznaczonym punkcie selektywnej zbiórki odpadów. Aby uzyskać więcej informacji, skorzystaj z witryny internetowej www.recyclethis.info.

PRZESTROGA DOTYCZĄCA INSTALACJI

Zazwyczaj uwzględniane jest obciążenie trzykrotnie większe niż ciężar urządzenia, ale nie mniejsze niż 50 N. Urządzenie i elementy montażowe powinny być zabezpieczone podczas instalacji. Podczas instalacji należy chronić wyposażenie, takie jak płyta montażowa, przed uszkodzeniem.

ROMÂNĂ

©2021 Hangzhou Hikvision Digital Technology Co., Ltd. Toate drepturile rezervate.

Despre acest manual

Manualul include instrucţiunile pentru utilizarea şi gestionarea produsului. Fotografiile, graficele şi imaginile, precum şi celelalte informaţii expuse în continuare sunt prezente exclusiv în scop descriptiv şi explicativ. Informaţiile din Manual pot fi modificate fără notificare, ca urmare a actualizărilor de firmware sau din alte motive. Vă rugăm să găsiţi cea mai recentă versiune a acestui manual pe site-ul web Hikvision (https://www.hikvision.com/).

Vă rugăm să utilizaţi acest manual cu îndrumarea şi asistenţa profesioniştilor instruiţi în asistenţa pentru acest produs.

HIKVISION şi alte mărci comerciale şi logo-uri ale Hikvision sunt proprietăţile Hikvision în diferite jurisdicţii. Alte mărci comerciale şi logo-uri men ionate reprezintă proprietatea de inătorilor resepctivi.

Declinarea răspunderii legale

ÎN LIMITA LEGII APLICABILE, ACEST MANUAL ŞI PRODUSUL DESCRIS, ÎMPREUNĂ CU HARDWARE-UL, SOFTWARE-UL ŞI FIRMWARE-UL AFERENTE, SUNT OFERITE „AŞA CUM SUNT" ŞI „CU TOATE DEFEC IUNILE ŞI ERORILE". HIKVISION NU OFERA NICIO GARANTIE, NICI IN MOD EXPRES SI NICI IMPLICIT, IN CEEA CE PRIVESTE INCLUSIV, DAR FARA LIMITARE LA COMERCIABILITATEA, CALITATEA SATISFĂCĂTOARE, SAU UTILITATEA PENTRU UN ANUMIT SCOP. DVS. VEŢI UTILIZA ACEST PRODUS PE PROPRIUL DVS. RISC. ÎN NICIUN CAZ, HIKVISION NU VA FI RĂSPUNZĂTOARE FA Ă DE DVS. PENTRU ORICE DAUNE INDIRECTE, INCIDENTALE, SPECIALE, DAUNE PENTRU PIERDEREA PROFITULUI, INTRERUPEREA AFACERII SAU PIERDEREA DE DATE, DEFECTAREA SISTEMELOR SAU PIERDEREA DOCUMENTA IEI, PE BAZA ÎNCĂLCĂRII CONTRACTULUI, UNEI INFRAC IUNI (INCLUSIV NEGLIJEN Ă), RĂSPUNDEREA PENTRU PRODUSE SAU PRINTR-UN ALT MOD LEGAT DE UTILIZAREA PRODUSULUI, CHIAR DACĂ HIKVISION A FOST INFORMATĂ ÎN PREALABIL DESPRE POSIBILITATEA APARI IEI UNOR ASTFEL DE DAUNE SAU PIERDERI.

SUNTEŢI DE ACORD CĂ INTERNETUL, PRIN NATURA SA, PRESUPUNE RISCURI INERENTE CU PRIVIRE LA SECURITATE, IAR HIKVISION NU ÎŞI ASUMĂ NICIO RESPONSABILITATE PENTRU OPERARE NESATISFACATOARE, ABATERI PRIVIND CONFIDENŢIALITATEA SAU ALTE DAUNE REZULTATE ÎN URMA UNUI ATAC CIBERNETIC, ATAC AL HACKERILOR, INFECŢII CU VIRUŞI SAU ALTOR RISCURI PRIVIND SECURITATEA PE INTERNET; CU TOATE ACESTEA, HIKVISION VA OFERI SUPORT TEHNIC ÎN TIMP UTIL, DACĂ ESTE NECESAR.

SUNTEŢI I DE ACORD SĂ UTILIZA I ACEST PRODUS ÎN CONFORMITATE CU TOATE LEGILE APLICABILE, DEVENIND RESPONSABIL PENTRU UTILIZAREA ÎN CONFORMITATECU LEGEA APLICABILĂ. SUNTE I, DE ASEMENEA, RESPONSABIL PENTRU UTILIZAREA ACESTUI PRODUS FĂRĂ A ÎNCĂLCA DREPTURILE TER ILOR, INCLUSIV, DAR FĂRĂ A SE LIMITA LA DREPTURILE PUBLICITĂ II, DREPTURILE DE PROPRIETATE INTELECTUALĂ SAU DREPTUL LA PROTEC IA DATELOR ŞI ALTE DREPTURI PRIVATE. NU UTILIZA I ACEST PRODUS PENTRU UTILIZĂRI FINALE INTERZISE, INCLUSIV DEZVOLTAREA SAU PRODUC IA DE ARME DE DISTRUGERE ÎN MASĂ, DEZVOLTAREA SAU PRODUC IA DE ARME CHIMICE SAU BIOLOGICE, ACTIVITĂ I LEGATE DE ORICE EXPLOZIBIL NUCLEAR SAU CICLU DE COMBUSTIBIL NUCLEAR CARE AR PRODUCE LIPSĂ DE SIGURAN Ă SAU ÎN SPRIJINUL ABUZURILOR ASUPRA DREPTURILOR OMULUI.

ÎN EVENTUALITATEA UNUI CONFLICT ÎNTRE ACEST MANUAL ŞI LEGISLA IA APLICABILĂ, VA AVEA PRIORITATE ULTIMA DINTRE ACESTEA.

Acest produs şi, dacă este cazul, accesoriile furnizate sunt însemnate cu marcajul „CE" şi, drept urmare, este conform cu standardele europene armonizate aplicabile, enumerate în Directiva 2014/53/UE privind echipamentele radio, Directiva CEM 2014/30/UE şi Directiva RoHS 2011/65/UE.

2012/19/UE (directiva DEEE): Produsele marcate cu acest simbol nu pot fi eliminate ca deşeuri municipale nesortate în Uniunea Europeană. Pentru o reciclare corectă, returnaţi acest produs furnizorului local la achiziţionarea de echipamente noi echivalente sau aruncaţi la punctele de colectare desemnate. Pentru mai multe informaţii, consultaţi: www.recyclethis.info

PRECAUŢIE CU PRIVIRE LA MONTARE

Forţa suplimentară trebuie să fie egală cu de trei ori greutatea echipamentului, dar nu mai puţin de 50 N. Echipamentul şi mijloacele de montaj asociate trebuie să rămână sigure în timpul instalării. După instalare, echipamentul, inclusiv orice placă de montaj asociată, nu trebuie deteriorate.

SLOVENČINA

©2021 Hangzhou Hikvision Digital Technology Co., Ltd. Všetky práva vyhradené.

Informácie o tomto návode

Táto príručka obsahuje pokyny na používanie a správu produktu. Obrázky, grafy, nákresy a všetky ďalšie informácie, ktoré sú v ňom uvedené, slúžia len na opis a vysvetlenie. Informácie uvedené v návode sa môžu zmeniť bez predchádzajúceho upozornenia v dôsledku aktualizácií firmvéru alebo iných príčin. Najnovšiu verziu tohto návodu nájdete na webovej stránke spoločnosti Hikvision (https://www.hikvision.com/).

Používajte tento návod v súlade s pokynmi a radami odborníkov, ktorí sú vyškolení na obsluhu produktu.

HIKVISION a iné ochranné známky a logá spoločnosti Hikvision sú vlastníctvom spoločnosti Hikvision v rôznych jurisdikciách. Iné ochranné známky a logá sú vlastníctvom príslušných majiteľov.

Odmietnutie zodpovednosti

V MAXIMÁLNOM MOŽNOM ROZSAHU, KTORÝ POVOĽUJÚ PRÍSLUŠNÉ PRÁVNE PREDPISY, SA TÁTO PRÍRUČKA A OPÍSANÝ PRODUKT SPOLU S JEHO HARDVÉROM, SOFTVÉROM A FIRMVÉROM, DODÁVAJÚ V STAVE „AKO SÚ" A „SO VŠETKÝMI PORUCHAMI A CHYBAMI". SPOLOČNOSŤ HIKVISION NEPOSKYTUJE ŽIADNE VÝSLOVNÉ ANI PREDPOKLADANÉ ZÁRUKY, OKREM INÉHO VRÁTANE ZÁRUKY PREDAJNOSTI, USPOKOJIVEJ KVALITY ALEBO VHODNOSTI NA KONKRÉTNY ÚČEL. POUŽÍVANIE PRODUKTU JE NA VAŠE VLASTNÉ RIZIKO. SPOLOČNOSŤ HIKVISION V ŽIADNOM PRÍPADE NENESIE ZODPOVEDNOSŤ ZA ŽIADNE OSOBITNÉ, NÁSLEDNÉ, NÁHODNÉ ALEBO NEPRIAME ŠKODY, OKREM INÉHO VRÁTANE ŠKÔD Z UŠLÉHO PODNIKATEĽSKÉHO ZISKU, PRERUŠENIA PODNIKANIA, STRATY ÚDAJOV, POŠKODENIA SYSTÉMOV ALEBO STRATY DOKUMENTÁCIE, ČI UŽ NA ZÁKLADE PORUŠENIA ZMLUVY, PREČINU (VRÁTANE NEDBALOSTI), ZODPOVEDNOSTI ZA PRODUKT ALEBO INAK V SÚVISLOSTI S POUŽÍVANÍM PRODUKTU, A TO ANI V PRÍPADE, AK BOLA SPOLOČNOSŤ HIKVISION UPOZORNENÁ NA MOŽNOSŤ TAKÝCHTO ŠKÔD.

UZNÁVATE, ŽE POVAHA INTERNETU UMOŽŇUJE INHERENTNÉ BEZPEČNOSTNÉ RIZIKÁ A SPOLOČNOSŤ HIKVISION NENESIE ŽIADNU ZODPOVEDNOSŤ ZA NEŠTANDARDNÚ PREVÁDZKU, ÚNIK OSOBNÝCH ÚDAJOV ANI ZA INÉ ŠKODY V DÔSLEDKU KYBERNETICKÉHO ÚTOKU, HAKERSKÉHO ÚTOKU, VÍRUSOVEJ INFEKCIE ALEBO INÝCH BEZPEČNOSTNÝCH RIZÍK SIETE INTERNET; V PRÍPADE POTREBY VŠAK SPOLOČNOSŤ HIKVISION POSKYTNE VČASNÚ TECHNICKÚ PODPORU.

SÚHLASÍTE S POUŽÍVANÍM TOHTO PRODUKTU V SÚLADE SO VŠETKÝMI PRÍSLUŠNÝMI ZÁKONMI A NESIETE VÝHRADNÚ ZODPOVEDNOSŤ ZA ZABEZPEČENIE, ABY VAŠE POUŽÍVANIE BOLO V SÚLADE S PRÍSLUŠNÝMI ZÁKONMI. STE OBZVLÁŠŤ ZODPOVEDNÍ ZA POUŽÍVANIE TOHTO PRODUKTU SPÔSOBOM, KTORÝ NEPORUŠUJE PRÁVA TRETÍCH STRÁN, OKREM INÉHO PRÁVA PUBLICITY, PRÁVA DUŠEVNÉHO VLASTNÍCTVA, PRÁVA NA OCHRANU ÚDAJOV A INÉ PRÁVA NA OCHRANU SÚKROMIA. TENTO PRODUKT NESMIETE POUŽÍVAŤ NA ŽIADNE ZAKÁZANÉ ÚČELY VRÁTANE VÝVOJA ALEBO VÝROBY ZBRANÍ HROMADNÉHO NIČENIA, VÝVOJA ALEBO VÝROBY CHEMICKÝCH ALEBO BIOLOGICKÝCH ZBRANÍ, AKÝCHKOĽVEK AKTIVÍT V SÚVISLOSTI S AKOUKOĽVEK JADROVOU VÝBUŠNINOU ALEBO NEBEZPEČNÝM CYKLOM JADROVÉHO PALIVA, ALEBO NA PODPORU ZNEUŽÍVANIA ĽUDSKÝCH PRÁV.

V PRÍPADE AKÉHOKOĽVEK NESÚLADU MEDZI TOUTO PRÍRUČKOU A PRÍSLUŠNÝMI PRÁVNYMI PREDPISMI MAJÚ PREDNOSŤ PRÍSLUŠNÉ PRÁVNE PREDPISY.

CE Tento výrobok a dodané príslušenstvo, ak je to relevantné, sú takisto označené značkou „CE", takže sú v súlade s príslušnými harmonizovanými európskymi normami uvedenými v smernici o rádiových zariadeniach 2014/53/EÚ, smernici o elektromagnetickej kompatibilite 2014/30/EÚ a smernici o obmedzení používania určitých nebezpečných látok v elektrických a elektronických zariadeniach 2011/65/EÚ.

2012/19/EÚ (smernica o odpade z elektrických a elektronických zariadení): Produkty označené týmto symbolom sa v rámci Európskej únie nesmú likvidovať spolu s netriedeným komunálnym odpadom. Po zakúpení ekvivalentného nového zariadenia zrecyklujte produkt tým, že ho odovzdáte miestnemu dodávateľovi alebo ho zlikvidujete na určených zberných miestach. Ďalšie informácie nájdete na: www.recyclethis.info

VÝSTRAHA PRI INŠTALÁCII

Dodatočná sila pôsobiaca na zariadenie má dosahovať trojnásobok hmotnosti zariadenia, no nesmie byť menšia ako 50 N. Zariadenie a príslušné montážne prvky musia byť namontované pevne. Po montáži nesmie dôjsť k poškodeniu zariadenia ani príslušnej montážnej dosky.

ΕΛΛΗΝΙΚΑ

©2021 Hangzhou Hikvision Digital Technology Co., Ltd. Με την επιφύλαξη παντός δικαιώματος.

Πληροφορίες για το παρόν εγχειρίδιο

Το Εγχειρίδιο περιλαμβάνει οδηγίες για τη χρήση και τη διαχείριση του Προϊόντος. Οι φωτογραφίες, τα διαγράμματα, οι εικόνες και όλες οι άλλες πληροφορίες που ακολουθούν προορίζονται μόνο για περιγραφή και επεξήγηση. Οι πληροφορίες που περιέχονται στο Εγχειρίδιο υπόκεινται σε αλλαγές, χωρίς προειδοποίηση, λόγω ενημερώσεων υλικολογισμικού ή για άλλους λόγους. Βρείτε την τελευταία έκδοση αυτού του Εγχειριδίου στον ιστότοπο της Hikvision (https://www.hikvision.com/).

Συνιστάται να χρησιμοποιήσετε το παρόν Εγχειρίδιο υπό την καθοδήγηση και τη βοήθεια επαγγελματιών εκπαιδευμένων στην υποστήριξη του Προϊόντος.

Το HIKVISION και άλλα εμπορικά σήματα και λογότυπα της Hikvision αποτελούν ιδιοκτησία της Hikvision σε διάφορες δικαιοδοσίες. Λοιπά εμπορικά σήματα και λογότυπα που αναφέρονται αποτελούν ιδιοκτησία των αντίστοιχων ιδιοκτητών.

Αποποίηση ευθυνών

ΣΤΟΝ ΜΕΓΙΣΤΟ ΒΑΘΜΟ ΠΟΥ ΕΠΙΤΡΕΠΕΤΑΙ ΑΠΟ ΤΟ ΙΣΧΥΟΝ ΔΙΚΑΙΟ, ΤΟ ΠΑΡΟΝ ΕΓΧΕΙΡΙΔΙΟ ΚΑΙ ΤΟ ΠΡΟΪΟΝ ΠΟΥ ΠΕΡΙΓΡΑΦΕΤΑΙ, ΜΑΖΙ ΜΕ ΤΟΝ ΥΛΙΚΟ ΕΞΟΠΛΙΣΜΟ, ΤΟ ΛΟΓΙΣΜΙΚΟ ΚΑΙ ΤΟ ΥΛΙΚΟΛΟΓΙΣΜΙΚΟ, ΠΑΡΕΧΟΝΤΑΙ «ΩΣ ΕΧΟΥΝ» ΚΑΙ «ΜΕ ΟΛΑ ΤΑ ΣΦΑΛΜΑΤΑ ΚΑΙ ΒΛΑΒΕΣ». Η HIKVISION ΔΕΝ ΠΑΡΕΧΕΙ ΕΓΓΥΗΣΕΙΣ, ΡΗΤΕΣ Ή ΣΙΩΠΗΡΕΣ, ΣΥΜΠΕΡΙΛΑΜΒΑΝΟΜΕΝΩΝ ΕΝΔΕΙΚΤΙΚΑ, ΕΜΠΟΡΕΥΣΙΜΟΤΗΤΑΣ, ΙΚΑΝΟΠΟΙΗΤΙΚΗΣ ΠΟΙΟΤΗΤΑΣ, Ή ΚΑΤΑΛΛΗΛΟΤΗΤΑΣ ΓΙΑ ΣΥΓΚΕΚΡΙΜΕΝΟ ΣΚΟΠΟ. Η ΧΡΗΣΗ ΤΟΥ ΠΡΟΪΟΝΤΟΣ ΑΠΟ ΕΣΑΣ ΓΙΝΕΤΑΙ ΜΕ ΔΙΚΟ ΣΑΣ ΚΙΝΔΥΝΟ. ΣΕ ΚΑΜΙΑ ΠΕΡΙΠΤΩΣΗ Η HIKVISION ΔΕΝ ΕΙΝΑΙ ΥΠΕΥΘΥΝΗ ΑΠΕΝΑΝΤΙ ΣΑΣ ΓΙΑ ΓΙΑ ΟΠΟΙΑΔΗΠΟΤΕ ΕΙΔΙΚΗ, ΑΠΟΘΕΤΙΚΗ, ΣΥΜΠΤΩΜΑΤΙΚΗ Ή ΕΜΜΕΣΗ ΖΗΜΙΑ, ΣΥΜΠΕΡΙΛΑΜΒΑΝΟΜΕΝΩΝ ΜΕΤΑΞΥ ΑΛΛΩΝ, ΖΗΜΙΩΝ ΓΙΑ ΑΠΩΛΕΙΑ ΕΠΙΧΕΙΡΗΜΑΤΙΚΩΝ ΚΕΡΔΩΝ, ΔΙΑΚΟΠΗ ΕΠΙΧΕΙΡΗΜΑΤΙΚΗΣ ΛΕΙΤΟΥΡΓΙΑΣ Ή ΑΠΩΛΕΙΑ ΔΕΔΟΜΕΝΩΝ, ΚΑΤΑΣΤΡΟΦΗ ΣΥΣΤΗΜΑΤΩΝ, Ή ΑΠΩΛΕΙΑ ΤΕΚΜΗΡΙΩΣΗΣ, ΒΑΣΕΙ ΑΘΕΤΗΣΗΣ ΣΥΜΒΑΣΗΣ, ΑΔΙΚΟΠΡΑΞΙΑΣ (ΣΥΜΠΕΡΙΛΑΜΒΑΝΟΜΕΝΗΣ ΤΗΣ ΑΜΕΛΕΙΑΣ), ΕΥΘΥΝΗΣ ΑΠΟΖΗΜΙΩΣΗΣ ΠΡΟΪΟΝΤΟΣ, Ή ΑΛΛΩΣ ΠΩΣ, ΑΚΟΜΗ ΚΑΙ ΕΑΝ Η HIKVISION ΕΧΕΙ ΕΝΗΜΕΡΩΘΕΙ ΓΙΑ ΤΗΝ ΠΙΘΑΝΟΤΗΤΑ ΤΕΤΟΙΩΝ ΖΗΜΙΩΝ Ή ΑΠΩΛΕΙΩΝ.

ΑΝΑΓΝΩΡΙΖΕΤΕ ΟΤΙ Η ΦΥΣΗ ΤΟΥ ΔΙΑΔΙΚΤΥΟΥ ΕΝΕΧΕΙ ΕΓΓΕΝΕΙΣ ΚΙΝΔΥΝΟΥΣ ΑΣΦΑΛΕΙΑΣ, ΚΑΙ Η HIKVISION ΔΕΝ ΑΝΑΛΑΜΒΑΝΕΙ ΟΥΔΕΜΙΑ ΕΥΘΥΝΗ ΓΙΑ ΜΗ ΚΑΝΟΝΙΚΗ ΛΕΙΤΟΥΡΓΙΑ, ΔΙΑΡΡΟΗ ΑΠΟΡΡΗΤΩΝ ΔΕΔΟΜΕΝΩΝ Ή ΑΛΛΕΣ ΖΗΜΙΕΣ ΠΟΥ ΠΡΟΚΥΠΤΟΥΝ ΛΟΓΩ ΚΥΒΕΡΝΟ-ΕΠΙΘΕΣΗΣ, ΕΠΙΘΕΣΗΣ ΧΑΚΕΡ, ΜΟΛΥΝΣΗΣ ΑΠΟ ΙΟ Ή ΑΛΛΟΥΣ ΔΙΑΔΙΚΤΥΑΚΟΥΣ ΚΙΝΔΥΝΟΥΣ ΑΣΦΑΛΕΙΑΣ. ΩΣΤΟΣΟ, Η HIKVISION ΘΑ ΠΑΡΕΧΕΙ ΕΓΚΑΙΡΗ ΤΕΧΝΙΚΗ ΥΠΟΣΤΗΡΙΞΗ, ΕΦ' ΟΣΟΝ ΑΠΑΙΤΗΘΕΙ.

ΣΥΜΦΩΝΕΙΤΕ ΝΑ ΧΡΗΣΙΜΟΠΟΙΗΣΕΤΕ ΑΥΤΟ ΤΟ ΠΡΟΪΟΝ ΣΕ ΣΥΜΜΟΡΦΩΣΗ ΜΕ ΟΛΟΥΣ ΤΟΥΣ ΙΣΧΥΟΝΤΕΣ ΝΟΜΟΥΣ, ΚΑΙ ΘΑ ΕΧΕΤΕ ΤΗΝ ΑΠΟΚΛΕΙΣΤΙΚΗ ΕΥΘΥΝΗ ΝΑ ΔΙΑΣΦΑΛΙΖΕΤΕ ΟΤΙ Η ΧΡΗΣΗ ΣΑΣ ΣΥΜΦΩΝΕΙ ΜΕ ΤΟ ΙΣΧΥΟΝ ΔΙΚΑΙΟ. ΕΙΔΙΚΑ, ΕΙΣΤΕ ΥΠΕΥΘΥΝΟΙ ΓΙΑ ΤΗ ΧΡΗΣΗ ΑΥΤΟΥ ΤΟΥ ΠΡΟΪΟΝΤΟΣ ΜΕ ΤΡΟΠΟ ΠΟΥ ΔΕΝ ΠΑΡΑΒΙΑΖΕΙ ΤΑ ΔΙΚΑΙΩΜΑΤΑ ΤΡΙΤΩΝ ΜΕΡΩΝ, ΣΥΜΠΕΡΙΛΑΜΒΑΝΟΜΕΝΩΝ ΕΝΔΕΙΚΤΙΚΑ, ΔΙΚΑΙΩΜΑΤΩΝ ΔΗΜΟΣΙΟΤΗΤΑΣ, ΔΙΚΑΙΩΜΑΤΩΝ ΠΝΕΥΜΑΤΙΚΗΣ ΙΔΙΟΚΤΗΣΙΑΣ, Ή ΠΡΟΣΤΑΣΙΑΣ ΔΕΔΟΜΕΝΩΝ ΚΑΙ ΑΛΛΩΝ ΔΙΚΑΙΩΜΑΤΩΝ ΑΠΟΡΡΗΤΟΥ. ΔΕΝ ΘΑ ΧΡΗΣΙΜΟΠΟΙΗΣΕΤΕ ΑΥΤΟ ΤΟ ΠΡΟΪΟΝ ΓΙΑ ΟΠΟΙΑΔΗΠΟΤΕ ΑΠΑΓΟΡΕΥΜΕΝΗ ΤΕΛΙΚΗ ΧΡΗΣΗ, ΣΥΜΠΕΡΙΛΑΜΒΑΝΟΜΕΝΗΣ ΤΗΣ ΑΝΑΠΤΥΞΗΣ Ή ΠΑΡΑΓΩΓΗΣ ΜΑΖΙΚΗΣ ΚΑΤΑΣΤΡΟΦΗΣ, ΤΗΣ ΑΝΑΠΤΥΞΗΣ Ή ΠΑΡΑΓΩΓΗΣ ΧΗΜΙΚΩΝ Ή ΒΙΟΛΟΓΙΚΩΝ ΟΠΛΩΝ, ΤΥΧΟΝ ΔΡΑΣΤΗΡΙΟΤΗΤΩΝ ΣΕ ΠΛΑΙΣΙΟ ΠΟΥ ΣΧΕΤΙΖΕΤΑΙ ΜΕ ΟΠΟΙΑΔΗΠΟΤΕ ΕΚΡΗΚΤΙΚΑ ΠΥΡΗΝΙΚΗΣ ΕΝΕΡΓΕΙΑΣ Ή ΜΗ ΑΣΦΑΛΟΥΣ ΚΥΚΟΛΟΥ ΠΥΡΗΝΙΚΩΝ ΚΑΥΣΙΜΩΝ, Ή ΠΡΟΣ ΥΠΟΣΤΗΡΙΞΗ ΠΑΡΑΒΙΑΣΕΩΝ ΤΩΝ ΑΝΘΡΩΠΙΝΩΝ ΔΙΚΑΙΩΜΑΤΩΝ.

ΣΕ ΠΕΡΙΠΤΩΣΗ ΤΥΧΟΝ ΔΙΕΝΕΞΕΩΝ ΜΕΤΑΞΥ ΤΟΥ ΠΑΡΟΝΤΟΣ ΕΓΧΕΙΡΙΔΙΟΥ ΚΑΙ ΤΗΣ ΙΣΧΥΟΥΣΑ ΝΟΜΟΘΕΣΙΑΣ, ΠΡΟΤΕΡΑΙΟΤΗΤΑ ΕΧΕΙ Η ΔΕΥΤΕΡΗ.

CE Το προϊόν και - όπου ισχύει - τα παρεχόμενα εξαρτήματα φέρουν τη σήμανση «CE» και άρα είναι σύμφωνα με τα ισχύοντα εναρμονισμένα ευρωπαϊκά πρότυπα που αναφέρονται στην Οδηγία RE 2014/53/ΕΕ, την Οδηγία EMC 2014/30/ΕΕ και την Οδηγία RoHS 2011/65/ΕΕ.

2012/19/ΕΕ (Οδηγία WEEE): Τα προϊόντα που φέρουν το συγκεκριμένο σύμβολο δεν επιτρέπεται να απορρίπτονται με τα μη ταξινομημένα δημοτικά απόβλητα στην Ευρωπαϊκή Ένωση. Για σωστή ανακύκλωση, επιστρέψτε το προϊόν στον τοπικό προμηθευτή, κατά την αγορά αντίστοιχου νέου εξοπλισμού ή απορρίψτε το σε εγκεκριμένα σημεία συλλογής. Για περισσότερες πληροφορίες: www.recyclethis.info

ΠΡΟΦΥΛΑΞΗ ΓΙΑ ΤΗΝ ΕΓΚΑΤΑΣΤΑΣΗ

Η πρόσθετη δύναμη πρέπει να είναι ίση με τρεις φορές το βάρος του εξοπλισμού, αλλά όχι χαμηλότερη από 50N. Ο εξοπλισμός και τα σχετικά μέσα τοποθέτησής του θα παραμένουν ασφαλή στη διάρκεια της εγκατάστασης. Μετά την εγκατάσταση, ο εξοπλισμός, συμπεριλαμβανομένης τυχόν σχετικής πλακέτας τοποθέτησης, δεν θα υποστεί φθορές.

HRVATSKI

©2021 Hangzhou Hikvision Digital Technology Co., Ltd. Sva prava pridržana.

O Priručniku

Priručnik uključuje upute za uporabu i upravljanje proizvodom. Slike, dijagrami i sve ostale informacije u daljnjem tekstu služe samo u svrhu opisa i objašnjenja. Informacije sadržane u ovom Priručniku podložne su izmjeni, bez upozorenja, zbog ažuriranja ugrađenog softvera ili drugih razloga. Molimo potražite najnoviju verziju ovog priručnika na web stranici Hikvision (https://www.hikvision.com/).

Molimo koristite ovaj priručnik uz smjernice i pomoć stručnjaka obučenih za podršku proizvodu.

HIKVISION i drugi zaštitni znaci i logotipi tvrtke Hikvision vlasništvo su tvrtke Hikvision u raznim državama. Drugi navedeni znaci i logotipi u pojedinačnom su vlasništvu.

Odricanje

DO MAKSIMALNOG OBUJMA DOZVOLJENOG PRIMJENJIVIM ZAKONOM, OVAJ PRIRUČNIK I OPISANI PROIZVOD, SA SVOJIM HARDVEROM, SOFTVEROM I FIRMVEROM DAJU SE „KAKVI JESU" I „SA SVIM GREŠKAMA I POGREŠKAMA". HIKVISION NE DAJE JAMSTVA, IZRIČITA ILI PODRAZUMIJEVANA, UKLJUČUJUĆI BEZ OGRANIČENJA, PRODAJNOST, ZADOVOLJAVAJUĆU KVALITETU ILI PRILAGODLJIVOST ZA ODREĐENU SVRHU. KORIŠTENJE PROIZVODA NA VLASTITI RIZIK. TVRTKA HIKVISION NI U KOJEM SLUČAJU NIJE ODGOVORNA ZA BILO KOJU POSEBNU, POSLJEDIČNU, SPOREDNU ILI NEIZRAVNU ŠTETU, UKLJUČUJUĆI, IZMEĐU OSTALIH, ŠTETU ZA GUBITAK POSLOVNE DOBITI, PREKID POSLOVANJA, ILI GUBITKA PODATAKA, KORUPCIJE SUSTAVA, ILI GUBITKA DOKUMENTACIJE, BILO TEMELJENO NA POVREDI UGOVORA, DELIKTU (UKLJUČUJUĆI NEHAJ), ODGOVORNOSTI ZA PROIZVOD, ILI INAČE U VEZI S KORIŠTENJEM PROIZVODA, ČAK I AKO JE HIKVISION BIO UPOZOREN O MOGUĆNOSTI TAKVIH ŠTETA ILI GUBITKA.

PRIZNAJETE DA PRIRODA INTERNETA PREDSTAVLJA NEPOSREDNE SIGURNOSNE RIZIKE, I HIKVISION NE PREUZIMA NIKAKVU ODGOVORNOST ZA NEUOBIČAJEN RAD, POVREDU PRIVATNOSTI ILI DRUGE ŠTETE PROIZAŠLE IZ CYBER NAPADA, NAPADA HAKERA, ZARAZE VIRUSOM, ILI DRUGIH SIGURNOSNIH INTERNETSKIH RIZIKA; MEĐUTIM, HIKVISION ĆE OSIGURATI PRAVOVREMENU TEHNIČKU PODRŠKU AKO JE POTREBNO.

PRIHVAĆATE KORISTITI OVAJ PROIZVOD U SKLADU SA SVIM PRIMJENJIVIM ZAKONIMA, I VI STE ISKLJUČIVO ODGOVORNI ZA OSIGURAVANJE DA JE VAŠE KORIŠTENJE U SKLADU SA PRIMJENJIVIM ZAKONOM. POSEBNO STE ODGOVORNI ZA KORIŠTENJE OVOG PROIZVODA NA NAČIN KOJI NE KRŠI PRAVA TREĆIH STRANA, UKLJUČUJUĆI BEZ OGRANIČENJA, PRAVA JAVNOSTI, PRAVA INTELEKTUALNOG VLASNIŠTVA, ILI ZAŠTITE PODATAKA I DRUGIH PRAVA PRIVATNOSTI. NE SMIJETE KORISTITI OVAJ PROIZVOD U BILO KOJE ZABRANJENE KRAJNJE SVRHE, UKLJUČUJUĆI RAZVOJ ILI PROIZVODNJU ORUŽJA ZA MASOVNO UNIŠTENJE, RAZVOJ ILI PROIZVODNJU KEMIJSKOG ILI BIOLOŠKOG ORUŽJA, BILO KOJE AKTIVNOSTI U KONTEKSTU POVEZANOM S BILO KAKVIM NUKLEARNIM EKSPLOZIVOM ILI NESIGURNIM NUKLEARNIM GORIVNIM CIKLUSOM, ILI U PODRŠCI ZLOUPORABI LJUDSKIH PRAVA.

U SLUČAJU BILO KAKVIH SUKOBA IZMEĐU OVOG PRIRUČNIKA I VAŽEĆEG ZAKONA, ZAKON ĆE PREVLADATI.

CE Ovaj proizvod i – ako je primjenjivo – priloženi dodaci označeni su oznakom „CE", te su stoga u skladu s primjenjivim usklađenim europskim normama navedenim u RE Direktivi 2014/53/EU, Direktivi 2014/30/EU o elektromagnetskoj kompatibilnosti, Direktivi 2011/65/EU o ograničenju uporabe određenih opasnih tvari u električnoj i elektroničkoj opremi.

Direktivi 2012/19/EU o otpadnoj električnoj i elektroničkoj opremi (OEEO): Proizvodi označeni ovim simbolom ne mogu se odlagati kao nerazvrstani komunalni otpad u Europskoj uniji. Za pravilnu reciklažu, vratite ovaj proizvod lokalnom dobavljaču pri kupnji istovjetne nove opreme, ili ga odložite na mjestima predviđenim za prikupljanje. Za više informacija posjetite: www.recyclethis.info

UPOZORENJA O POSTAVLJANJU

Dodatna sila treba biti jednaka trostrukoj težini opreme, ali ne manja od 50 N. Tijekom postavljanja oprema i povezana sredstva za postavljanje trebaju ostati sigurni. Nakon postavljanja oprema i sve povezane priključne ploče ne smiju biti oštećeni.

УКРАЇНСЬКА

©2021 Hangzhou Hikvision Digital Technology Co., Ltd. Усі права захищено.

Про цю Інструкцію

Ця Інструкція містить вказівки з використання Виробу та керування ним. Рисунки, діаграми, зображення та вся інша інформація в цьому документі надається лише для опису та пояснення. Інформація, що міститься в Інструкції, може змінюватися без попередження внаслідок оновлення прошивки чи з інших причин. З останньою версією цієї інструкції можна ознайомитися на вебсайті Hikvision (https://www.hikvision.com/).

Використовуйте Інструкцію під наглядом фахівців, які навчені обслуговувати Виріб.

HIKVISION та інші торгові марки й логотипи компанії Hikvision є власністю компанії Hikvision у різних юрисдикціях. Інші наведені торгові марки та логотипи є власністю їх відповідних власників.

Обмеження відповідальності

В МАКСИМАЛЬНИХ МЕЖАХ, ДОЗВОЛЕНИХ ЗАСТОСОВУВАНИМ ЗАКОНОМ, ЦЕ КЕРІВНИЦТВО ТА ОПИСАНИЙ ВИРІБ, З ЙОГО АПАРАТНИМ, ПРОГРАМНИМ ТА МІКРОПРОГРАМНИМ ЗАБЕЗПЕЧЕННЯМ, НАДАЮТЬСЯ «ЯК Є» ТА «ЗІ ВСІМА НЕДОЛІКАМИ ТА ПОМИЛКАМИ». HIKVISION НЕ НАДАЄ ЖОДНИХ ГАРАНТІЙ, ЯВНИХ АБО ОЧІКУВАНИХ, ВКЛЮЧАЮЧИ, БЕЗ ОБМЕЖЕНЬ, КОМЕРЦІЙНІ ЯКОСТІ, ЗАДОВІЛЬНУ ЯКІСТЬ АБО ПРИДАТНІСТЬ ДЛЯ ХАРАКТЕРНОЇ МЕТИ. ВИКОРИСТАННЯ ВИРОБУ ВІДБУВАЄТЬСЯ НА ВАШ ВЛАСНИЙ РИЗИК. КОМПАНІЯ HIKVISION НІ В ЯКОМУ РАЗІ НЕ НЕСЕ ВІДПОВІДАЛЬНОСТІ ПЕРЕД ВАМИ ЗА БУДЬ-ЯКІ СПЕЦІАЛЬНІ, ЛОГІЧНО ВИТІКАЮЧІ, ВИПАДКОВІ АБО НЕПРЯМІ ЗБИТКИ, ВКЛЮЧАЮЧИ, КРІМ ІНШОГО, ПОШКОДЖЕННЯ, ЩО ВЕДУТЬ ДО ВТРАТИ КОМЕРЦІЙНОГО ПРИБУТКУ, ПЕРЕРИВАННЯ ДІЛОВОЇ АКТИВНОСТІ АБО ВТРАТИ ДАНИХ, ПСУВАННЯ СИСТЕМ АБО ВТРАТИ ДОКУМЕНТАЦІЇ, НЕВАЖЛИВО, ЧИ ВНАСЛІДОК ПОРУШЕННЯ КОНТРАКТУ, ЦИВІЛЬНОГО ПРАВОПОРУШЕННЯ (ВКЛЮЧАЮЧИ НЕДБАЛСТЬ), ВІДПОВІДАЛЬНОСТІ ЗА ВИРІБ, АБО ІНШИМ ЧИНОМ, ПОВ'ЯЗАНИХ З ВИКОРИСТАННЯМ ВИРОБУ, НАВІТЬ ЯКЩО КОМПАНІЯ HIKVISION ПОВІДОМЛЯЛА ПРО МОЖЛИВІСТЬ ТАКИХ ЗБИТКІВ АБО ВТРАТ.

ВИ УСВІДОМЛЮЄТЕ, ЩО ПРИРОДА ІНТЕРНЕТУ НЕСЕ ПРИТАМАННІ РИЗИКИ ДЛЯ БЕЗПЕКИ, І КОМПАНІЯ HIKVISION НЕ БЕРЕ НА СЕБЕ НІЯКОЇ ВІДПОВІДАЛЬНОСТІ ЗА НЕНОРМАЛЬНУ РОБОТУ, ВТРАТУ КОНФІДЕНЦІЙНОСТІ АБО ІНШІ ЗБИТКИ В РЕЗУЛЬТАТІ КІБЕР-АТАК, ХАКЕРСЬКИХ АТАК, ЗАРАЖЕНЬ ВІРУСАМИ АБО ІНШИХ РИЗИКІВ ДЛЯ БЕЗПЕКИ В ІНТЕРНЕТІ, ОДНАК, КОМПАНІЯ HIKVISION В РАЗІ НЕОБХІДНОСТІ НАДАСТЬ СВОЄЧАСНУ ТЕХНІЧНУ ПІДТРИМКУ.

ВИ ПОГОДЖУЄТЕСЬ ВИКОРИСТОВУВАТИ ЦЕЙ ВИРІБ У ВІДПОВІДНОСТІ ДО ВСІХ ЗАСТОСОВУВАНИХ ЗАКОНІВ, І ВИ НЕСЕТЕ ОДНООСІБНУ ВІДПОВІДАЛЬНІСТЬ ЗА ЗАБЕЗПЕЧЕННЯ ВИКОРИСТАННЯ ВИРОБУ ВІДПОВІДНО ДО ЗАСТОСОВУВАНОГО ЗАКОНУ. ЗОКРЕМА, ВИ НЕСЕТЕ ВІДПОВІДАЛЬНСТЬ ЗА ВИКОРИСТАННЯ ЦЬОГО ВИРОБУ СПОСОБОМ, ЯКИЙ НЕ ПОРУШУЄ ПРАВА ТРЕТІХ СТОРІН, ВКЛЮЧАЮЧИ, БЕЗ ОБМЕЖЕНЬ, ПРАВА РОЗГОЛОШЕННЯ, ПРАВА ІНТЕЛЕКТУАЛЬНОЇ ВЛАСНОСТІ ТА ІНШІ ПРАВА ЩОДО КОНФІДЕНЦІЙНОСТІ. ВИ НЕ ПОВИННІ ВИКОРИСТОВУВАТИ ЦЕЙ ВИРІБ ДЛЯ БУДЬ-ЯКОГО ЗАБОРОНЕНОГО КІНЦЕВОГО ПРИЗНАЧЕННЯ, ВКЛЮЧАЮЧИ РОЗРОБКУ ВИРОБНИЦТВА ЗБРОЇ МАСОВОГО ЗНИЩЕННЯ, РОЗРОБКУ ВИРОБНИЦТВА ХІМІЧНОЇ АБО БІОЛОГІЧНОЇ ЗБРОЇ, БУДЬ-ЯКІ ДІЇ В КОНТЕКСТІ, ПОВ'ЯЗАНОМУ З ЯДЕРНОЮ ВИБУХОВОЮ РЕЧОВИНОЮ АБО НЕБЕЗПЕЧНИМ ЯДЕРНИМ ПАЛИВНИМ ЦИКЛОМ, АБО НА ПІДТРИМКУ ПОРУШЕНЬ ПРАВ ЛЮДИНИ.

У РАЗІ БУДЬ-ЯКИХ ПРОТИРІЧЬ МІЖ ЦИМ КЕРІВНИЦТВОМ ТА ЗАСТОСОВУВАНИМ ЗАКОНОМ, ОСТАННІЙ МАЄ ПЕРЕВАГУ.

CE Цей виріб і аксесуари до нього (у разі їх постачання) мають маркування «CE», що означає відповідність застосовуваним узгодженим Європейським стандартам, переліченим у директиві щодо радіообладнання (RE) 2014/53/ЄС, директиві щодо електромагнітної сумісності (EMC) 2014/30/ЄС та директиві щодо обмеження використання шкідливих речовин (RoHS) 2011/65/ЄС.

2012/19/ЄС (Директива з утилізації електричного й електронного обладнання, WEEE): Вироби, помічені цим символом, не можна утилізувати у Європейському Союзі як несортовані побутові відходи. Щоб забезпечити правильну переробку цього виробу, поверніть його місцевому постачальнику під час придбання аналогічного нового обладнання, або здайте його до спеціально призначеного пункту збирання відходів. Більше інформації див. на сайті: www.recyclethis.info

ЗАСТЕРЕЖЕННЯ ЩОДО ВСТАНОВЛЕННЯ

Додаткова сила втричі перевищуватиме вагу обладнання, але становитиме не менше 50 Н. Обладнання та пов'язані з ним елементи кріплення повинні залишатися в безпеці під час встановлення. Після монтажу уникайте пошкодження обладнання, включаючи будь-які пов'язані з ним монтажні пластини.

SLOVENŠČINA

©2021 Hangzhou Hikvision Digital Technology Co., Ltd. Vse pravice pridržane.

O tem priročniku

Priročnik vsebuje navodila za uporabo izdelka in upravljanje z njim. Slike, razpredelnice, podobe in druge informacije v njem služijo zgolj opisovanju in pojasnjevanju. Informacije v priročniku se lahko zaradi sistemskoprogramskih posodobitev ali drugih razlogov spremenijo brez predhodnega obvestila. Najnovejša različica tega priročnika je na voljo na spletnem mestu Hikvision (https://www.hikvision.com/).

Preberite ta priročnik, ki vsebuje navodila in pomoč strokovnjakov, usposobljenih za delo z izdelkom.

HIKVISION in druge blagovne znamke in logotipi družbe Hikvision so last družbe Hikvision v različnih državah/regijah. Druge navedene blagovne znamke in logotipi so last njihovih zadevnih lastnikov.

Izjava o omejitvi odgovornosti

TA PRIROČNIK IN OPISANI IZDELEK JE SKUPAJ S STROJNO IN PROGRAMSKO OPREMO TER VDELANO PROGRAMSKO OPREMO V NAJVEČJI MOŽNI MERI, KI JO DOVOLJUJE VELJAVNA ZAKONODAJA, PRIKAZAN, »TAKŠEN, KOT JE«, IN Z VSEMI »OKVARAMI IN NAPAKAMI«. DRUŽBA HIKVISION NE PODELJUJE NOBENIH JAMSTEV, TAKO IZRECNIH KOT IMPLICITNIH IN NE DOLOČA OMEJITEV, USTREZNE KAKOVOSTI ALI PRIMERNOSTI ZA DOLOČEN NAMEN. IZDELEK UPORABLJATE NA LASTNO TVEGANJE. DRUŽBA HIKVISION V NOBENEM PRIMERU NE ODGOVARJA ZA KAKRŠNO KOLI POSEBNO, POSLEDIČNO, NAKLJUČNO ALI POSREDNO ŠKODO, MED DRUGIM VKLJUČNO S ŠKODO, NASTALO ZARADI IZGUBE POSLOVNEGA DOBIČKA, PREKINITVE POSLOVANJA ALI IZGUBE PODATKOV, OKVAR SISTEMOV ALI IZGUBE DOKUMENTACIJE, KRŠITVE POGODBE, ŠKODNEGA DEJANJA (VKLJUČNO Z MALOMARNOSTJO), ODGOVORNOSTJO ZA IZDELEK ALI ŠKODO, NASTALO V ZVEZI Z UPORABO TEGA IZDELKA, TUDI ČE JE BILA DRUŽBA HIKVISION OBVEŠČENA O MOŽNOSTI TAKE ŠKODE.

STRINJATE SE, DA INTERNET SAM PO SEBI PREDSTAVLJA VARNOSTNA TVEGANJA, IN DRUŽBA HIKVISION NE PREVZEMA NOBENIH ODGOVORNOSTI ZA NENAVADNO DELOVANJE, RAZKRIVANJE OSEBNIH PODATKOV ALI DRUGO ŠKODO, NASTALO ZARADI KIBERNETSKEGA NAPADA, NAPADA HEKERJA, OKUŽBE Z VIRUSOM ALI DRUGIH INTERNETNIH VARNOSTNIH TVEGANJ; KLJUB TEMU PA DRUŽBA HIKVISION PO POTREBI NUDI PRAVOČASNO TEHNIČNO PODPORO.

STRINJATE SE, DA BOSTE IZDELEK UPORABLJALI V SKLADU Z VELJAVNO ZAKONODAJO IN DA STE SAMI ODGOVORNI, DA BOSTE IZDELEK UPORABLJALI NA NAČIN, KI JE SKLADEN Z VELJAVNO ZAKONODAJO. PRAV TAKO STE ODGOVORNI, DA BOSTE IZDELEK UPORABLJALI NA NAČIN, KI NE KRŠI PRAVIC TRETJIH OSEB, VKLJUČNO S PRAVICAMI JAVNOSTI, PRAVICAMI INTELEKTUALNE LASTNINE IN PRAVICAMI ZA VAROVANJE PODATKOV IN DRUGIMI OSEBNIMI PRAVICAMI, A NE OMEJENO NANJE. TEGA IZDELKA NI DOVOLJENO UPORABLJATI ZA KATERO KOLI OD PREPOVEDANIH UPORAB, VKLJUČNO Z RAZVOJEM ALI PROIZVODNJO OROŽJA ZA MNOŽIČNO UNIČENJE, RAZVOJEM ALI PROIZVODNJO KEMIČNIH OZ. BIOLOŠKIH OROŽIJ, VSEMI DEJAVNOSTMI, POVEZANIMI Z JEDRSKIMI EKSPLOZIVNIMI TELESI ALI NEVARNIMI JEDRSKIMI GORILNIMI CELICAMI OZ. ZA ZLORABO ČLOVEKOVIH PRAVIC.

V PRIMERU NESKLADJA MED TEM PRIROČNIKOM IN VELJAVNIMI PRAVNIMI PREDPISI VELJAJO SLEDNJI.

CE Ta izdelek in priloženi dodatki (če so na voljo) so označeni z oznako "CE" in so tako skladni z ustreznimi usklajenimi evropskimi standardi, ki jih navajajo Direktiva RE 2014/53/EU, Direktiva EMC 2014/30/EU in Direktiva RoHS 2011/65/EU.

2012/19 / EU (direktiva OEEO): Izdelkov, označenih s tem simbolom, v Evropski uniji ni mogoče odstraniti kot nesortirane komunalne odpadke. Za pravilno recikliranje vrnite izdelek vašemu lokalnemu dobavitelju ob nakupu enakovredne nove opreme ali ga odnesite na za to določeno zbirno mesto. Več informacij najdete na spletnem mestu: www.recyclethis.info

POZOR! NAMESTITEV

Dodatna sila mora biti enaka trikratni teži opreme, vendar ne manjša od 50 N. Poskrbite, da med namestitvijo ne poškodujete opreme in priloženih vgradnih pripomočkov. Po končani namestitvi pazite, da ne poškodujete opreme in morebitne vgradne plošče.

SVENSKA

©2021 Hangzhou Hikvision Digital Technology Co., Ltd. Med ensamrätt.

Om bruksanvisningen

Bruksanvisningen innehåller anvisningar för användning och underhåll av produkten. Bilder, diagram och illustrationer och all annan övrig information är enbart avsedda som beskrivningar och förklaringar. Informationen i bruksanvisningen kan, utan föregående meddelande, komma att ändras, vid uppgradering av firmware eller av andra skäl. Den senaste versionen av bruksanvisningen finns på Hikvisions webbplats (https://www.hikvision.com/).

Använd bruksanvisningen tillsammans med vägledning och assistans av yrkespersoner som utbildats i att ge stöd för produkten.

HIKVISION och andra varumärken och logotyper för Hikvision tillhör Hikvision i olika jurisdiktioner. Andra varumärken och logotyper som omnämns tillhör respektive ägare.

Friskrivning

BRUKSANVISNINGEN OCH DEN PRODUKT SOM BESKRIVS, MED DESS HÅRDVARA, MJUKVARA OCH FIRMWARE TILLHANDAHÅLLES "I BEFINTLIGT SKICK" OCH "MED ALLA FEL OCH BRISTER" SÅ LÅNGT DETTA ÄR TILLÅTET ENLIGT TILLÄMPLIG LAGSTIFTNING. HIKVISION GER INGA GARANTIER VARKEN UTTRYCKLIGA ELLER UNDERFÖRSTÅDDA, INKLUDERANDE UTAN BEGRÄNSNING, FÖR SÄLJBARHET, TILLFREDSSTÄLLANDE KVALITET ELLER LÄMPLIGHET FÖR ETT VISST ÄNDAMÅL. ANVÄNDNING AV PRODUKTEN SKER HELT PÅ EGEN RISK. HIKVISION KAN INTE UNDER NÅGRA OMSTÄNDIGHETER HÅLLAS ANSVARIGA FÖR EVENTUELLA SÄRSKILDA SKADOR, FÖLJDSKADOR ELLER INDIREKTA SKADOR, INKLUSIVE, BLAND ANNAT SKADESTÅND FÖR FÖRLORAD AFFÄRSVINST, VERKSAMHETSSTÖRNING, FÖRLUST AV INFORMATION ELLER DOKUMENTATION, OAVSETT OM DETTA BASERAS PÅ AVTALSBROTT, ÅTALBAR HANDLING (INKLUSIVE FÖRSUMLIGHET), PRODUKTANSVAR ELLER ANNAT I SAMBAND MED ANVÄNDNINGEN AV PRODUKTEN, ÄVEN OM HIKVISION HAR MEDDELATS OM RISKEN FÖR SÅDANA SKADOR ELLER FÖRLUSTER.

DU ACCEPTERAR ATT INTERNET TILL SIN NATUR INNEBÄR INBYGGDA SÄKERHETSRISKER OCH HIKVISION TAR INGET ANSVAR FÖR ONORMAL ANVÄNDNING, INTEGRITETSLÄCKAGE ELLER ANDRA SKADOR SOM ORSAKAS AV CYBERATTACKER, HACKERATTACKER, VIRUSANGREPP ELLER ANDRA SÄKERHETSRISKER SOM ÄR FÖRKNIPPADE MED INTERNET. HIKVISION KOMMER DOCK ATT TILLHANDAHÅLLA LÄMPLIG TEKNISK SUPPORT OM SÅ KRÄVS.

DU ACCEPTERAR ATT ANVÄNDA PRODUKTEN I ENLIGHET MED ALLA TILLÄMPLIGA LAGAR OCH DU ÄR ENSAMT ANSVARIG FÖR ATT SÄKERSTÄLLA ATT DIN ANVÄNDNING EFTERLEVER TILLÄMPLIGA LAGAR. DU ÄR I SYNNERHET ANSVARIG FÖR ATT ANVÄNDA PRODUKTEN PÅ ETT SÅDANT SÄTT ATT DEN INTE INKRÄKTAR PÅ NÅGRA RÄTTIGHETER SOM ÄGS AV TREDJE PART, INKLUSIVE UTAN BEGRÄNSNING, RÄTTEN TILL PUBLICERING, IMMATERIELLA RÄTTIGHETER, SAMT DATASKYDD OCH ANDRA INTEGRITETSRÄTTIGHETER. DU FÅR INTE ANVÄNDA PRODUKTEN FÖR NÅGRA FÖRBJUDNA SLUTANVÄNDNINGAR, INKLUSIVE UTVECKLING ELLER PRODUKTION AV MASSFÖRSTÖRELSEVAPEN, UTVECKLING ELLER PRODUKTION AV KEMISKA ELLER BIOLOGISKA STRIDSMEDEL, ELLER NÅGRA AKTIVITETER SOM ÄR RELATERADE TILL NUKLEÄRA SPRÄNGMEDEL ELLER OSÄKRA NUKLEÄRA BRÄNSLECYKLER, ELLER SOM STÖD VID ÖVERGREPP AV MÄNSKLIGA RÄTTIGHETER.

I DE FALL INNEHÅLLET I BRUKSANVISNINGEN STÅR I KONFLIKT MED TILLÄMPLIGA LAGAR, GÄLLER DE SISTNÄMNDA.

CE Denna produkt och – i förekommande fall – de medföljande tillbehören är märkta med "CE" och överensstämmer därför med tillämpliga harmoniserade europeiska standarder som anges under radioutrustningsdirektivet 2014/53/EU, EMC-direktivet 2014/30/EU och RoHS-direktivet 2011/65/EU.

2012/19/EU (WEEE-direktivet): Produkter märkta med denna symbol får inte kastas som osorterat hushållsavfall inom EU. För lämplig återvinning ska produkten återlämnas till din lokala återförsäljare vid inköp av motsvarande ny utrustning eller lämnas in på en särskild återvinningsstation. Mer information finns på www.recyclethis.info

FÖRSIKTIGHETSÅTGÄRDER VID MONTERING

Den extra kraften måste motsvara tre gånger utrustningens vikt men får inte vara mindre än 50 N. Utrustningen och dess tillhörande monteringsmaterial ska fästas vid monteringen. Efter installationen får utrustningen, inklusive tillhörande monteringsplatta, inte vara skadad.

NORSK

©2021 Hangzhou Hikvision Digital Technology Co., Ltd. Med enerett.

Om denne Brukerhåndboken

Denne brukerhåndboken forklarer hvordan produktet skal brukes og vedlikeholdes. Bilder, tabeller og all annen informasjon er kun ment som beskrivelser og forklaringer. Informasjonen i brukerhåndboken kan bli endret uten varsel, f.eks. på grunn av fastvareoppdateringer. Du finner den nyeste versjonen av denne håndboken på nettstedet til Hikvision (https://www.hikvision.com/).

Bruk denne håndboken i kombinasjon med hjelp fra profesjonelle fagfolk når du bruker produktet.

HIKVISION og andre Hikvision-varemerker og logoer tilhører Hikvision i forskjellige jurisdiksjoner. Andre varemerker og logoer som presenteres, tilhører sine respektive eiere.

Juridisk advarsel

DENNE HÅNDBOKEN OG PRODUKTET DEN GJELDER FOR (MASKINVARE, FASTVARE OG PROGRAMVARE) LEVERES «SOM DET ER», INKLUDERT ALLE FEIL OG MANGLER, TIL DEN GRAD DETTE TILLATES AV GJELDENDE LOVVERK. HIKVISION GIR INGEN GARANTIER, HVERKEN DIREKTE ELLER UNDERFORSTÅTTE, OM BLANT ANNET SALGBARHET, TILFREDSSTILLENDE KVALITET ELLER EGNETHET FOR SPESIFIKKE FORMÅL. ALL BRUK AV PRODUKTET SKJER UTELUKKENDE PÅ DIN EGEN RISIKO. HIKVISION ER IKKE UNDER NOEN OMSTENDIGHETER ANSVARLIGE OVERFOR DEG FOR EVENTUELLE SPESIELLE SKADER. FØLGESKADER, TILFELDIGE SKADER ELLER INDIREKTE SKADER, INKLUDERT BLANT ANNET TAP AV FORTJENESTE, AVBRUDD I FORRETNINGSDRIFT, TAP AV DATA, SKADER PÅ DATASYSTEMER ELLER TAP AV DOKUMENTASJON SOM OPPSTÅR I FORBINDELSE MED BRUKEN AV DETTE PRODUKTET, UAVHENGIG AV OM DETTE SKJER GRUNNET KONTRAKTSBRUDD, FORSØMMELSE, PRODUKTFEIL ELLER ANNET, SELV NÅR HIKVISION HAR BLITT VARSLET OM AT SLIKE SKADER KAN OPPSTÅ.

DU FORSTÅR AT INTERNETTS NATUR GIR UUNGÅELIGE OG IBOENDE SIKKERHETSRISIKOER, OG AT HIKVISION ER IKKE ANSVARLIG FOR DRIFTSAVVIK, TAP AV PERSONVERN ELLER ANDRE SKADER SOM STAMMER FRA CYBERANGREP, HACKERANGREP, VIRUS ELLER ANDRE INTERNETT-RELATERTE SIKKERHETSRISIKOER. HIKVISION TILBYR LIKEVEL TEKNISK STØTTE VED BEHOV.

DU GODTAR Å BRUKE DETTE PRODUKTET I SAMSVAR MED ALLE GJELDENDE LOVER, OG AT DU ER ENEANSVARLIG FOR Å FORSIKRE DEG OM AT DIN BRUK SKJER I SAMSVAR MED GJELDENDE LOVER. SPESIFIKT NEVNES AT DU ER ANSVARLIG FOR Å BRUKE DETTE PRODUKTET PÅ EN MÅTE SOM IKKE KRENKER RETTIGHETENE TIL TREDJEPARTER, BLANT ANNET RETT TIL PUBLISERING, IMMATERIELLE EIENDOMSRETTIGHETER ELLER LOVER OM DATABESKYTTELSE OG PERSONVERN. DU SKAL IKKE BRUKE PRODUKTET TIL ULOVLIGE FORMÅL, BLANT ANNET UTVIKLING ELLER PRODUKSJON AV MASSEØDELEGGELSESVÅPEN, UTVIKLING ELLER PRODUKSJON AV KJEMISKE OG BIOLOGISKE VÅPEN, ENHVER FORM FOR AKTIVITET KNYTTET TIL KJERNEVÅPEN ELLER UTRYGG BRUK AV KJERNEFYSISK MATERIALE ELLER I FORBINDELSE MED BRUDD PÅ MENNESKERETTIGHETENE.

HVIS DET OPPSTÅR KONFLIKTER MELLOM BRUKERHÅNDBOKEN OG GJELDENDE LOVVERK, ER DET SISTNEVNTE SOM GJELDER.

CE Dette produktet og (hvis relevant) tilbehøret som følger med er merket "CE", og overholder dermed de gjeldende Europeiske standardene som beskrives i RE-direktivet 2014/53/EU, EMC-direktivet 2014/30/EU og RoHS-direktivet 2011/65/EU.

2012/19/EU (WEEE-direktivet): Produkter som er merket med dette symbolet kan ikke kastes som restavfall innenfor EU. Produktet skal returneres for resirkulering, enten til en forhandler/leverandør eller på en miljøstasjon eller et lignende, godkjent mottakssted. For mer informasjon, se www.recyclethis.info

VÆR FORSIKTIG VED INSTALLASJON

Tilleggskraften skal tilsvare tre ganger vekten til utstyret, men ikke mindre enn 50 N. Utstyret og relaterte monteringsmetoder må forbli sikre under installasjonen. Etter installasjonen må ikke utstyret og relatert monteringsutstyr utsettes for skade.

မြန်မာ

©2021 Hangzhou Hikvision Digital Technology Co., Ltd. မူပိုင်ခွင့်အားလုံး ရယူထားသည်။

ဤလမ်းညွှန်အကြောင်း

ဤလမ်းညွှန်တွင်ထုတ်ကုန်ပစ္စည်းအား အသုံးပြုခြင်းနှင့် စီမံခြင်းဆိုင်ရာ ညွှန်ကြားချက်များ ပါရှိသည်။ ဤလမ်းညွှန်ပါ ရုပ်ပုံများ၊ ပုံပြကားချပ်များ၊ ဓာတ်ပုံများနှင့် အခြားသတင်းအချက်အလက် အားလုံးသည် ဖော်ပြရန်၊ ရှင်းပြရန်အတွက်သာ ထည့်သွင်းထားခြင်း ဖြစ်ပါသည်။ ဤလမ်းညွှန်ပါ သတင်းအချက်အလက်များကို ဖမ်းဝဲ အပ်ဒိတ်လုပ်ခြင်းကြောင့်ဖြစ်စေ၊ အခြားအကြောင်းရင်းများကြောင့်ဖြစ်စေ ကြိုတင်အသိပေးခြင်း မရှိဘဲ ပြောင်းလဲနိုင်သည်။ ဤလမ်းညွှန်၏ နောက်ဆုံးရဗားရှင်းကို (https://www.hikvision.com/) Hikvision အင်တာနက်စာမျက်နှာတွင် ရနိုင်ပါသည်။

ယခုထုတ်ကုန်ပစ္စည်းအားကူညီထောက်မရာတွင် လေ့ကျင့်မှုရရှိထားသော ကျွမ်းကျင်သူများ၏ လမ်းညွှန်မှုနှင့် အထောက်အပံ့တို့နှင့်အညီ ဤလမ်းညွှန်ကို အသုံးပြုပါ။

HIKVISION အမျိုးမျိုးသော စီရင်ဆုံးဖြတ်ပိုင်ခွင့်များတွင် Hikvision ၏ ကုန်သွယ်မှုအမှတ်တံဆိပ်နှင့် လိုဂို တံဆိပ်များမှာ Hikvision ၏ ပိုင်ဆိုင်မှုများ ဖြစ်သည်။ ဖော်ပြထားသည့် အခြား ကုန်ပစ္စည်း အမှတ်တံဆိပ်များနှင့် လိုဂိုများသည် ၎င်းတို့၏ သက်ဆိုင်ရာ ပိုင်ရှင်များ၏ ပိုင်ဆိုင်မှုများ ဖြစ်ကြပါသည်။

ငြင်းဆိုချက်

အကျုံးဝင်သည့် သက်ဆိုင်သောဥပဒေက ခွင့်ပြုထားသည့် အမြင့်ဆုံး အတိုင်းအတာဖြင့် ဤလက်စွဲစာအုပ်နှင့် ဖော်ပြထားသော ထုတ်ကုန်ကို ၎င်း၏ စက်ပစ္စည်းများ၊ ဆော့ဖ်ဝဲနှင့် ဖမ်းဝဲများနှင့်အတူ "ယင်းအတိုင်း" နှင့် "အမှားအယွင်းများအားလုံးနှင့်အတူ" ဖော်ပြထားသည်။ HIKVISION သည် ကန့်သတ်မှု၊ ကုန်သွယ်နိုင်စွမ်း၊ ကျေနပ်လောက်ဖွယ် အရည်အသွေး သို့မဟုတ် သီးခြားရည်ရွယ်ချက်တစ်စုံတစ်ခုအတွက် ကြံ့ခိုင်မှုများ မရှိခြင်း အပါအဝင် မည်သည့် အာမခံချက်များကို အတိအလင်း ဖြစ်စေ သွယ်ဝိုက်၍ ဖြစ်စေ ပေးထားခြင်း မရှိပါ။ ကုန်ပစ္စည်းအား အသုံးပြုပါက သင့်ဘာသာသင် တာဝန်ယူ ရမည်။ မည်သည့်အခြေအနေတွင်မဆို စာချုပ်ချိုးဖောက်မှုကြောင့်ဖြစ်စေ၊ အကျိုးပျက်စီးရှုံးဖြစ်စေ (ပေါ့လျော့မှု အပါအဝင်)၊ ထုတ်ကုန်ပစ္စည်း ပြဿနာကြောင့်ဖြစ်စေ၊ သို့မဟုတ်ပါက ဤထုတ်ကုန်ပစ္စည်းအား အသုံးပြုမှုကြောင့် ဖြစ်စေ စီးပွားရေးလုပ်ငန်း အကျိုးအမြတ် ဆုံးရှုံးမှု သို့မဟုတ် အချက်အလက် ဆုံးရှုံးမှု၊ စနစ်များ ယိုယွင်းပျက်စီးမှု သို့မဟုတ် စာရွက်စာတမ်း ပျက်စီး ပျောက်ဆုံးမှုကြောင့် ထိခိုက်မှုများ အပါအဝင် အထူးတလည်၊ အကျိုးဆက်စပ်၍၊ မတော်တဆ သို့မဟုတ် တိုက်ရိုက် ထိခိုက်မှုများအတွက် ထိုထိခိုက်မှု သို့မဟုတ် ဆုံးရှုံးမှုများအကြောင်း HIKVISION အား အကြံပြုအသိပေးပြီး ဖြစ်စေကာမူ HIKVISION မှ တာဝန်ယူမည် မဟုတ်ပါ။

အင်တာနက် သဘောသဘာဝအရ တည်ရှိဆဲ လုံခြုံရေး ဘေးအန္တရာယ်များ ပေးနိုင်သည်ကို သင် အသိအမှတ်ပြုပြီး ပုံမှန်မဟုတ်သော လုပ်ငန်းလည်ပတ်မှု၊ ပုဂ္ဂိုလ်ရေးဆိုင်ရာ အချက်အလက် ပေါက်ကြားမှု သို့မဟုတ် ဆိုင်ဘာ တိုက်ခိုက်မှုများ၊ ဟက်ကာ တိုက်ခိုက်မှုများ၊ ဗိုင်းရပ်စ် ကူးစက်မှု သို့မဟုတ် အခြား အင်တာနက် လုံခြုံရေး အန္တရာယ်များ၏ ရလဒ်အဖြစ် ဖြစ်ပေါ်လာသော အခြားပျက်စီးမှုများ၊ အပေါ် HIKVISION သည် တာဝန်ယူလိမ့်မည်မဟုတ်ပါ။ သို့ရာတွင် HIKVISION သည် လိုအပ်ပါက နည်းပညာပံ့ပိုးမှုကို အချိန်နှင့် တစ်ပြေးညီပေးသွားမည်။

သင်သည် အကျုံးဝင်သော ဥပဒေများနှင့် အညီ ဤကုန်ပစ္စည်းကို အသုံးပြုရန် သဘောတူညီပြီး သင်၏ အသုံးပြုမှုသည် အကျုံးဝင်သော ဥပဒေနှင့် ကိုက်ညီစေရန် သင်က လုံးဝ တာဝန်ခံရမည် ဖြစ်သည်။ အထူးသဖြင့် သင်သည် ဤကုန်ပစ္စည်းကို အသုံးပြုရာတွင် အများပြည်သူ၏ အခွင့်အရေးများ၊ အသိပညာ ပိုင်ဆိုင်မှု အခွင့်အရေးများ သို့မဟုတ် အချက်အလက် ကာကွယ်ရေး နှင့် အခြား ပုဂ္ဂိုလ်ရေး ဆိုင်ရာ အချက်အလက် လုံခြုံမှု အခွင့်အရေးများ အပါအဝင် ဖြစ်သော်လည်း ယင်းတို့သာ အကန့်အသတ်မဟုတ်ဘဲ အပြင်အပ လူပုဂ္ဂိုလ် များ၏ အခွင့်အရေးများကို ချိုးဖောက်သော ပုံစံဖြင့် အသုံးပြုခြင်း မပြုရန် သင့်တွင် တာဝန်ရှိသည်။ လူအစုအပြုံလိုက် သေကြေပျက်စီးစေနိုင်သော လက်နက်များ တီထွင်ဖန်တီးခြင်း သို့မဟုတ် ထုတ်လုပ်ခြင်း၊ ဓာတု သို့မဟုတ် ဇီဝ လက်နက်များ တီထွင်ဖန်တီးခြင်း သို့မဟုတ် ထုတ်လုပ်ခြင်း၊ မည်သည့် ပေါက်ကွဲစေတတ်သော နျူကလီးယား လက်နက် သို့မဟုတ် ဘေးကင်းလုံခြုံမှု မရှိသော နျူကလီးယား လောင်စာ သံသရာတို့နှင့် သက်ဆိုင်သော အခြေအနေတွင်သို့မဟုတ် လူ့အခွင့်အရေး ချိုးဖောက်မှုကို ပံ့ပိုးသော လုပ်ဆောင်မှု တစ်စုံတစ်ရာ တို့ အပါအဝင် မည်သည့် အဆုံးသတ် အသုံးပြုမှု အတွက်မဆို သင်သည် ဤကုန်ပစ္စည်းကို အသုံးပြုခြင်း မပြုရပါ။

ဤလမ်းညွှန်နှင့် သက်ဆိုင်ရာ ဥပဒေတို့အကြား ကွဲလွဲမှုများ ရှိခဲ့ပါက ဥပဒေပါ ပြဋ္ဌာန်းချက်များကိုသာ အတည်ပြုရမည်။

CE ဤထုတ်ကုန်ပစ္စည်းနှင့် - သက်ဆိုင်ပါက- ပေးထားသော အဝိုပစ္စည်းများသည်လည်း "CE" အမှတ်အသား မှတ်သားထားသောကြောင့် RE ညွှန်ကြားချက် 2014/53/EU၊ EMC ညွှန်ကြားချက် 2014/30/EU၊ RoHS ညွှန်ကြားချက် 2011/65/EU တို့အောက်တွင်ဖော်ပြထားသော သက်ဆိုင်ရာ ဟန်ချက်ညီ ဥရောပ စံချိန်စံညွှန်းများကို လိုက်နာရမည်။

2012/19/EU (WEEE ညွှန်ကြားချက်)- ဤသင်္ကေတ ကပ်ထားသည့် ထုတ်ကုန်များကို ဥရောပသမဂ္ဂအတွင်း ရောနှောစည်ပင်အမှိုက်အနေဖြင့် စွန့်ပစ်နိုင်ခြင်း မရှိပါ။ သေချာစွာ ရီဆိုင်ကယ်လုပ်ရန်အတွက် ဤထုတ်ကုန်ပစ္စည်းကို အလားတူ ပစ္စည်းအသစ်တစ်ခု ဝယ်ယူချိန်တွင်သင့်နယ်ခံ ပစ္စည်းရောင်းချသူ ထံ ပြန်ပေးပါ သို့မဟုတ် သတ်မှတ်ထားသည့် ပစ္စည်းစုဆောင်းသော နေရာများ၌ စွန့်ပစ်ပါ။ ပိုမိုသိရှိလိုပါက www.recyclethis.info တွင် ကြည့်ပါ။

တပ်ဆင်ခြင်း သတိပြုရန်

အပိုဆောင်း အင်အားသည် ကိရိယာအလေးချိန်၏ သုံးဆ နှင့် ညီမျှသော်လည်း 50N ထက် မနည်းပါ။ ဤကိရိယာနှင့် ၎င်းနှင့်အတူပါ ချိတ်ဆက်ပစ္စည်းများကို တပ်ဆင်ချိန်တွင်ခိုင်မြဲစွာ ချိတ်ထားရမည်။ တပ်ဆင်ပြီးချိန်တွင် ကိရိယာနှင့် သက်ဆိုင်ရာ ချိတ်ဆက်ပစ္စည်း အပြားများ ပျက်စီးမှု လုံးဝမရှိစေရပါ။